salto
INSPIRED ACCESS

INSTALLATION GUIDE

# Key & Knob Turner Adapter

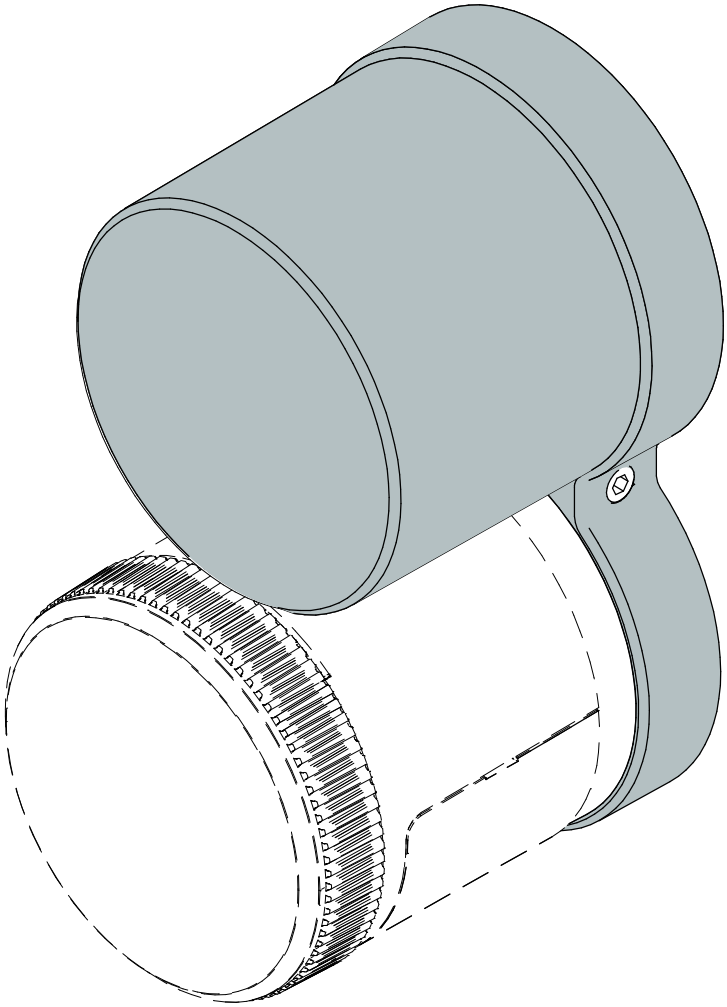

Descripción producto

SALTO WECOSYSTEM

Copyright © 2024 Salto Systems, S.L.

**DC KTA ... series**

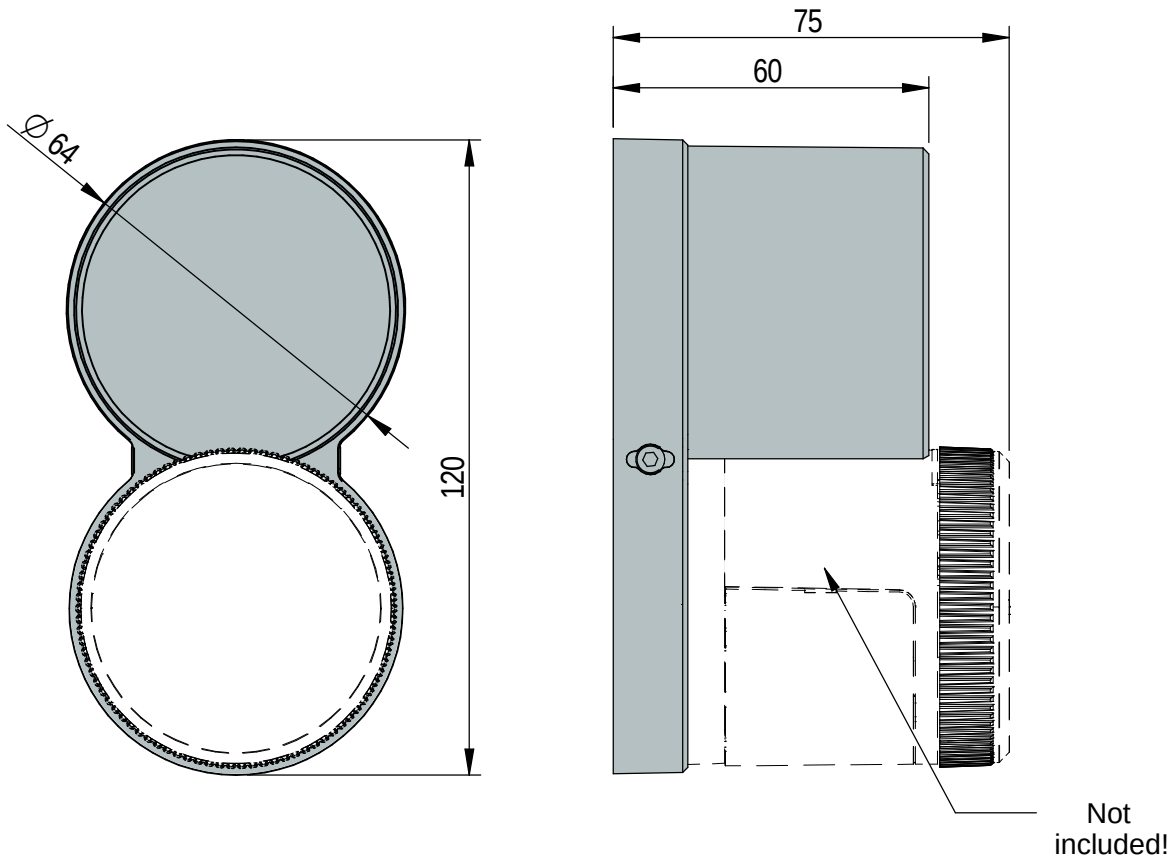


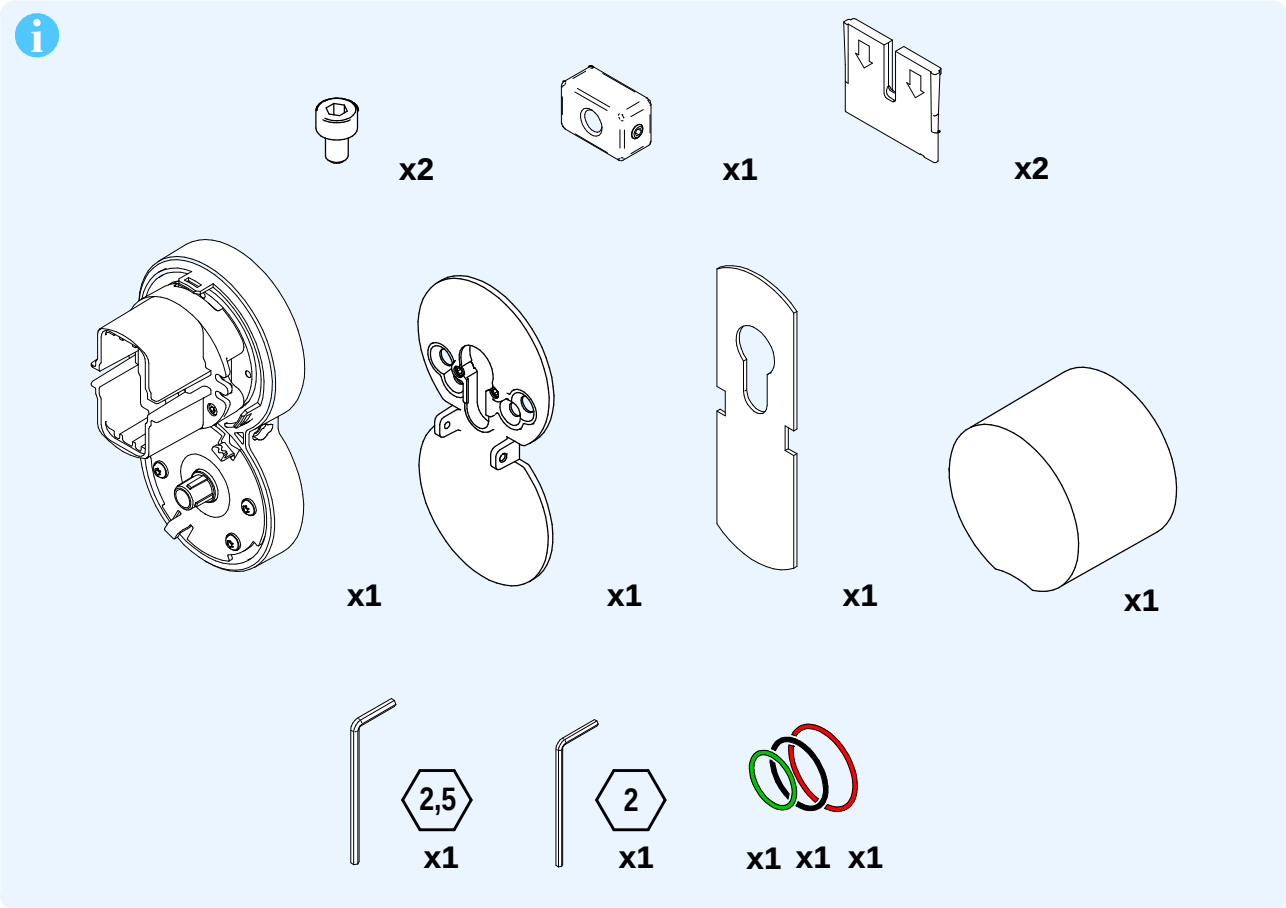

## Eng Compability | D Compatibilität | E Compatibilidad | F Compatibilité

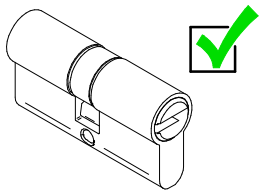

**EUROPEAN DOUBLE PROFILE CYLINDER**
*EURO DOPPELZYLINDER*
CILINDRO DOBLE PERFIL EUROPEO
*CYLINDRE PROFIL EUROPÉEN DOUBLE ENTREES*

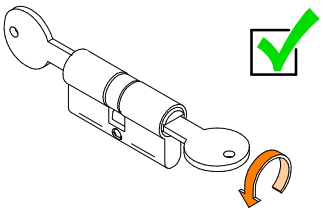

**ONLY FOR DOUBLE CLUTCH CYLINDERS.**
NUR FÜR EURO PROFILYZLINDER MIT BEIDSEITIGER KUPPLUNGSOLO
PARA CILINDROS DOBLE EMBRAGUE UNIQUEMENT POUR LES CYLINDRES PANNETON DEBRAYABLE

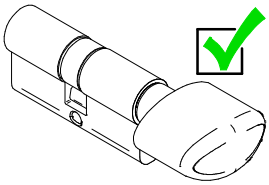

**EUROPEAN PROFILE CYLINDER - THUMBTURN**
EURO PROFILZYLINDER – INNEN-DREHKNAUF
CILINDRO BOTÓN PERFIL EUROPEO
CYLINDRE PROFIL EUROPÉEN - BOUTON

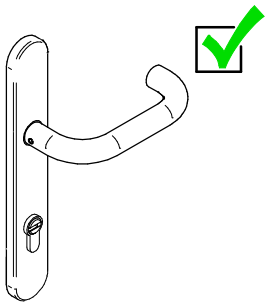

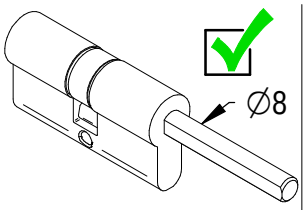


**EUROPEAN PROFILE CYLINDER - AXIS**
EURO PROFILZYLINDER - ACHSE
CILINDRO EJE BOTÓN PERFIL EUROPEO
CYLINDRE PROFIL EUROPÉEN - AXE

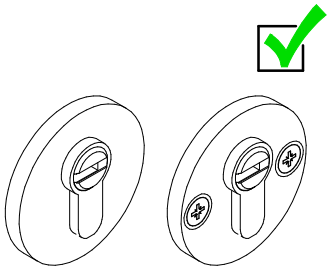

**Key Requirements**
***Anforderungen an den Schlüssel***
**Requisitos Llave**
***Exigences concernant les clés***

| | |
|---|---|
| A | 17 mm max. |
| B | 17 mm max. |
| C | 50 mm max. |
| t | 9 mm max. |

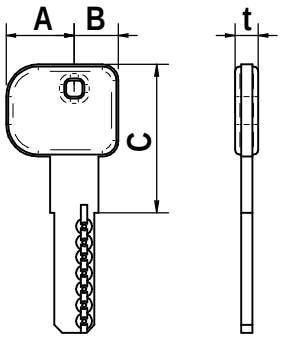


**Thumbturn Requirements**
***Anforderungen an den innen-drehknauf***
**Requisitos botón**
***Exigences concernant les boutons***

| | |
|---|---|
| A | 19 mm max. |
| B | 19 mm max. |
| C | 50 mm max. |
| D | 2 mm min. |
| t | 8,5 mm max. |

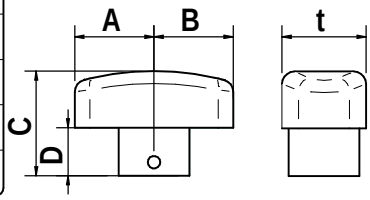


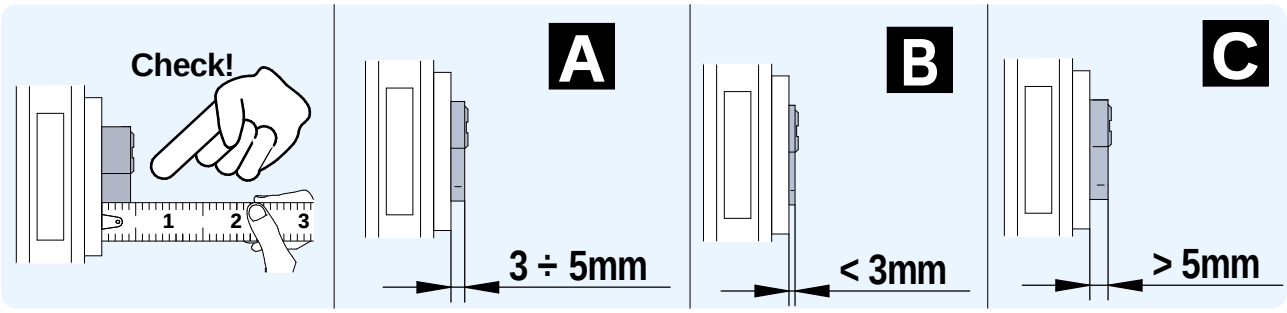

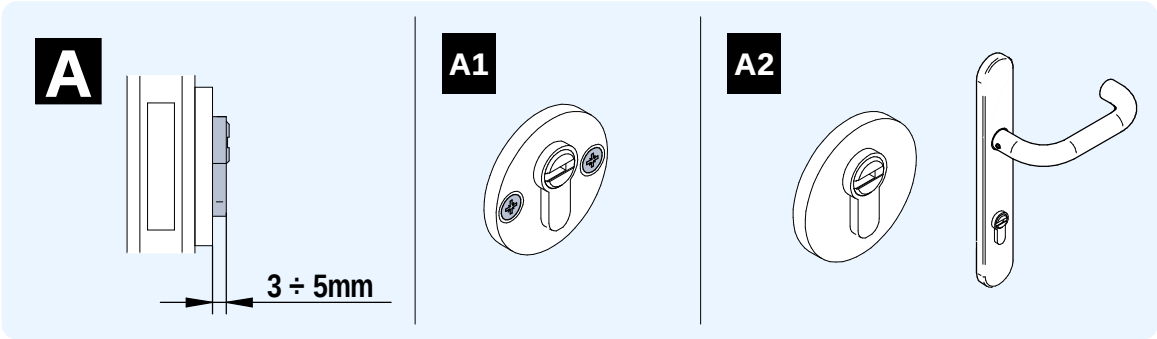


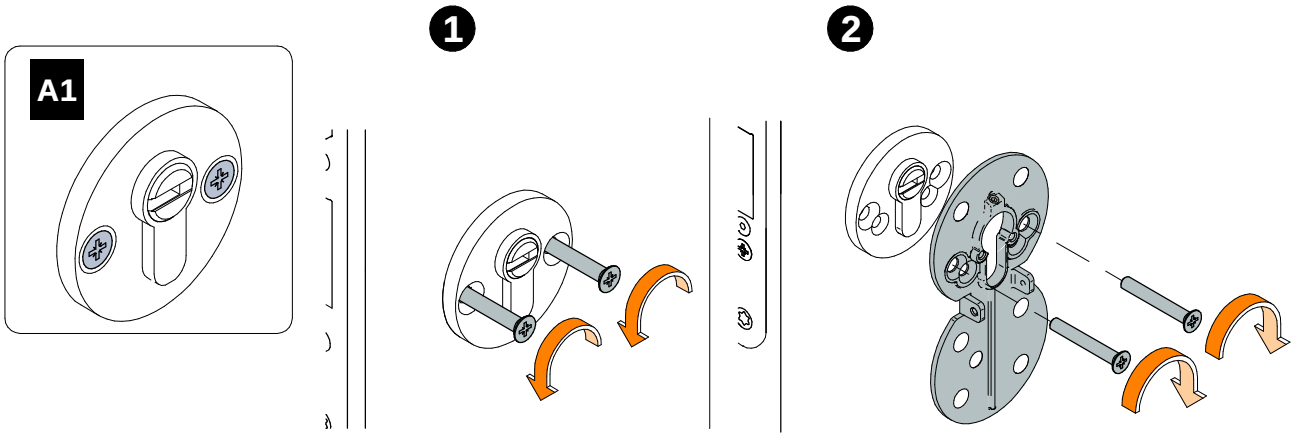


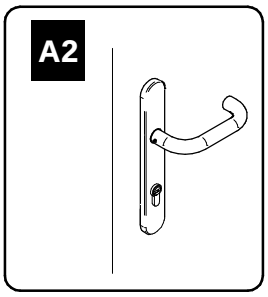


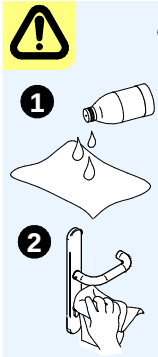


(Eng) **Dampen a lint-free cloth or cotton swap with alcohol. Gently rub the cloth back and forth across the surface (*caution: Harsh and abrasive materials are not recommended*)Repeat the process once or twice as needed. Visually observe that no residual solution remains on the sensor, especially the edges. Check that the surface does not show bumps or roughness.**

(D) Befeuchten Sie ein fusselfreies Tuch oder einen Baumwoll-Tupfer mit Alkohol. Reiben Sie das Tuch vorsichtig über die Oberfläche (Vorsicht: aggressive und scheuernde Materialien sind zu vermeiden)Wiederholen Sie den Vorgang ein- oder zweimal nach Bedarf. Bitte darauf achten, dass keine Restlösung am Sensor verbleibt, insbesondere an den Kanten. Stellen Sie sicher, dass die Oberfläche keine Unebenheiten oder Rauheit aufweist.

(E) Humedezca un paño sin pelusa o un bastoncillo de algodón con alcohol. Frote suavemente el paño de un lado a otro sobre la superficie (precaución: no se recomiendan materiales ásperos y abrasivos). Repita el proceso una o dos veces según sea necesario. Observe visualmente que no quede solución residual en el sensor, especialmente en los bordes. Comprobar que la superficie no presenta protuberancias ni asperezas.

(F) Humidifier un chiffon non pelucheux ou un coton tige avec de l'alcool. Frotter doucement le chiffon d'avant en arrière sur la surface (attention : les matériaux abrasifs ne sont pas recommandés) Répéter l'opération une ou deux fois si nécessaire. Vérifier visuellement qu'il ne reste pas de solution résiduelle sur le capteur, en particulier sur les bords. Vérifier que la surface ne présente pas de bosses ou de rugosité.

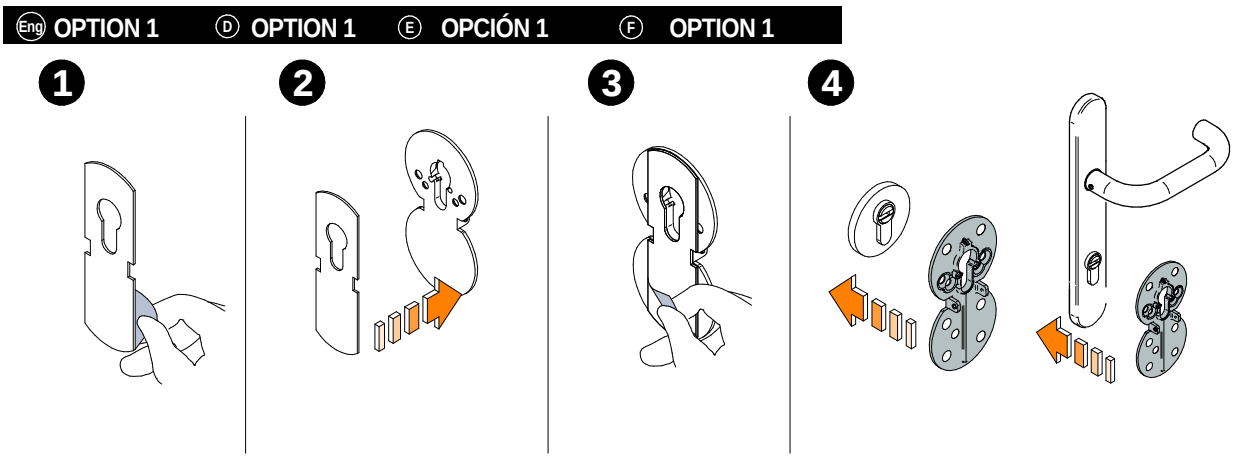

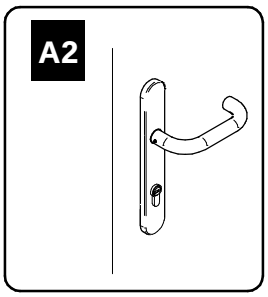


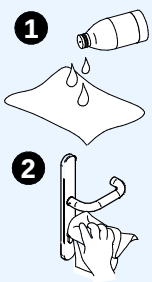


Eng **Dampen a lint-free cloth or cotton swap with alcohol. Gently rub the cloth back and forth across the surface (*caution: Harsh and abrasive materials are not recommended*)Repeat the process once or twice as needed. Visually observe that no residual solution remains on the sensor, especially the edges. Check that the surface does not show bumps or roughness.**

D Befeuchten Sie ein fusselfreies Tuch oder einen Baumwoll-Tupfer mit Alkohol. Reiben Sie das Tuch vorsichtig über die Oberfläche (Vorsicht: aggressive und scheuernde Materialien sind zu vermeiden)Wiederholen Sie den Vorgang ein- oder zweimal nach Bedarf. Bitte darauf achten, dass keine Restlösung am Sensor verbleibt, insbesondere an den Kanten. Stellen Sie sicher, dass die Oberfläche keine Unebenheiten oder Rauheit aufweist.

E Humedezca un paño sin pelusa o un bastoncillo de algodón con alcohol. Frote suavemente el paño de un lado a otro sobre la superficie (precaución: no se recomiendan materiales ásperos y abrasivos). Repita el proceso una o dos veces según sea necesario. Observe visualmente que no quede solución residual en el sensor, especialmente en los bordes. Comprobar que la superficie no presenta protuberancias ni asperezas.

F Humidifier un chiffon non pelucheux ou un coton tige avec de l'alcool. Frotter doucement le chiffon d'avant en arrière sur la surface (attention : les matériaux abrasifs ne sont pas recommandés) Répéter l'opération une ou deux fois si nécessaire. Vérifier visuellement qu'il ne reste pas de solution résiduelle sur le capteur, en particulier sur les bords. Vérifier que la surface ne présente pas de bosses ou de rugosité.

## Eng OPTION 2 | D OPTION 2 | E OPCIÓN 2 | F OPTION 2

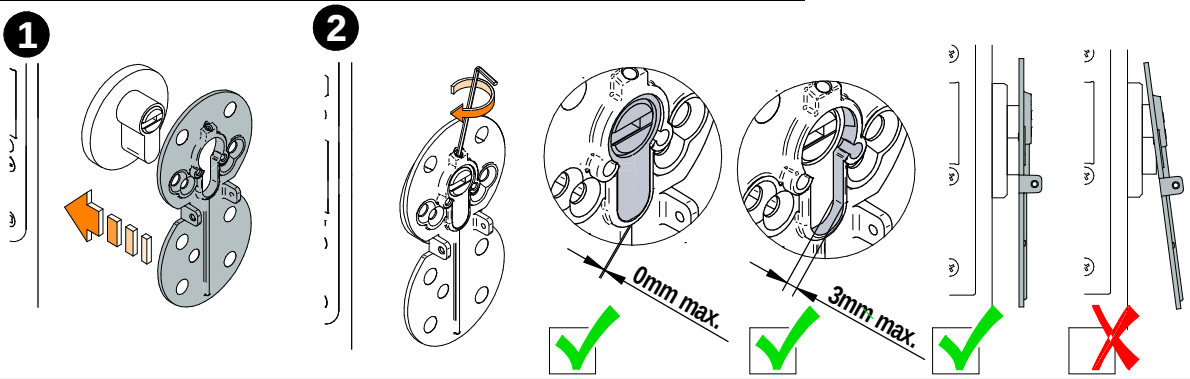


Fix the screw without excessive force, the cylinder could be damaged! | Schraube ohne übermäßige Krafteinwirkung anziehen, Zylinder könnte beschädigt werden!
¡Fijar el tornillo sin excesiva fuerza, el cilindro podría dañarse! | Fixer la vis sans force excessive, le cylindre pourrait être endommagé !

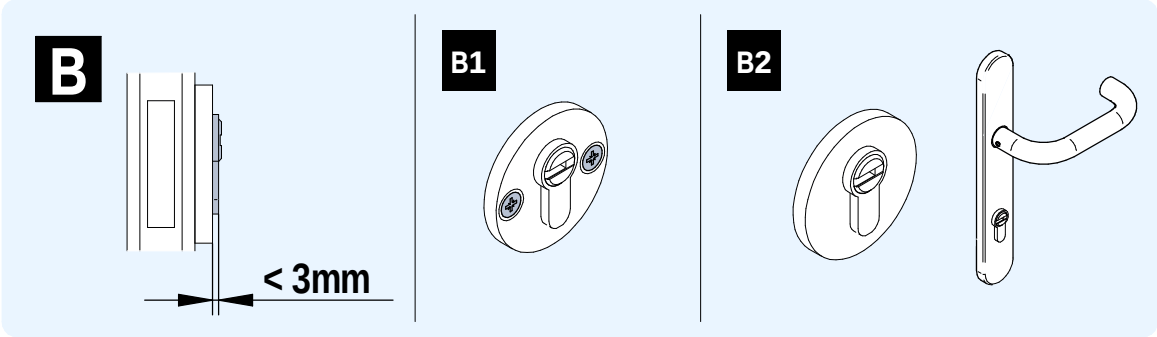


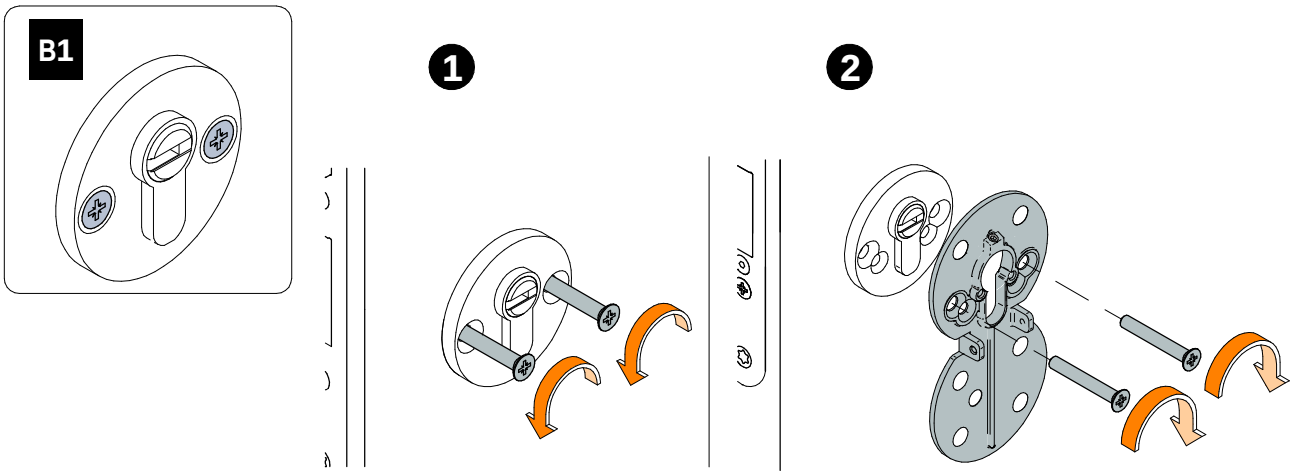


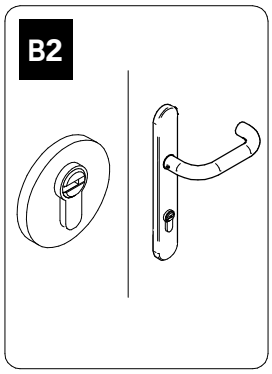


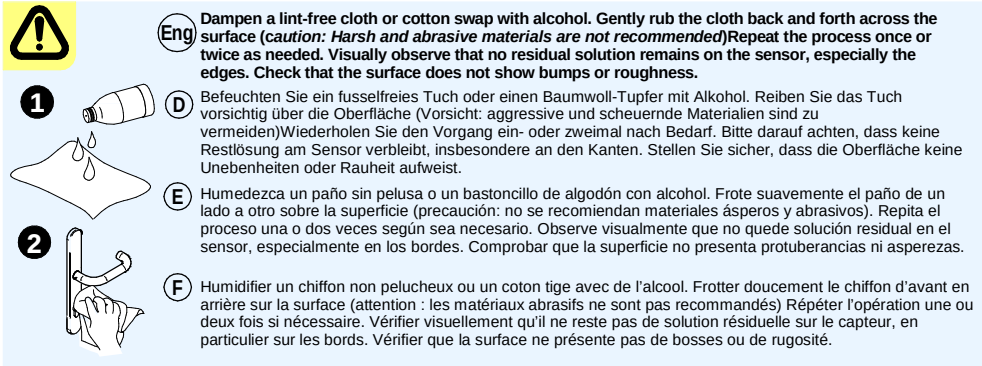


Eng **Dampen a lint-free cloth or cotton swap with alcohol. Gently rub the cloth back and forth across the surface (*caution: Harsh and abrasive materials are not recommended*)Repeat the process once or twice as needed. Visually observe that no residual solution remains on the sensor, especially the edges. Check that the surface does not show bumps or roughness.**

D Befeuchten Sie ein fusselfreies Tuch oder einen Baumwoll-Tupfer mit Alkohol. Reiben Sie das Tuch vorsichtig über die Oberfläche (Vorsicht: aggressive und scheuernde Materialien sind zu vermeiden)Wiederholen Sie den Vorgang ein- oder zweimal nach Bedarf. Bitte darauf achten, dass keine Restlösung am Sensor verbleibt, insbesondere an den Kanten. Stellen Sie sicher, dass die Oberfläche keine Unebenheiten oder Rauheit aufweist.

E Humedezca un paño sin pelusa o un bastoncillo de algodón con alcohol. Frote suavemente el paño de un lado a otro sobre la superficie (precaución: no se recomiendan materiales ásperos y abrasivos). Repita el proceso una o dos veces según sea necesario. Observe visualmente que no quede solución residual en el sensor, especialmente en los bordes. Comprobar que la superficie no presenta protuberancias ni asperezas.

F Humidifier un chiffon non pelucheux ou un coton tige avec de l'alcool. Frotter doucement le chiffon d'avant en arrière sur la surface (attention : les matériaux abrasifs ne sont pas recommandés) Répéter l'opération une ou deux fois si nécessaire. Vérifier visuellement qu'il ne reste pas de solution résiduelle sur le capteur, en particulier sur les bords. Vérifier que la surface ne présente pas de bosses ou de rugosité.

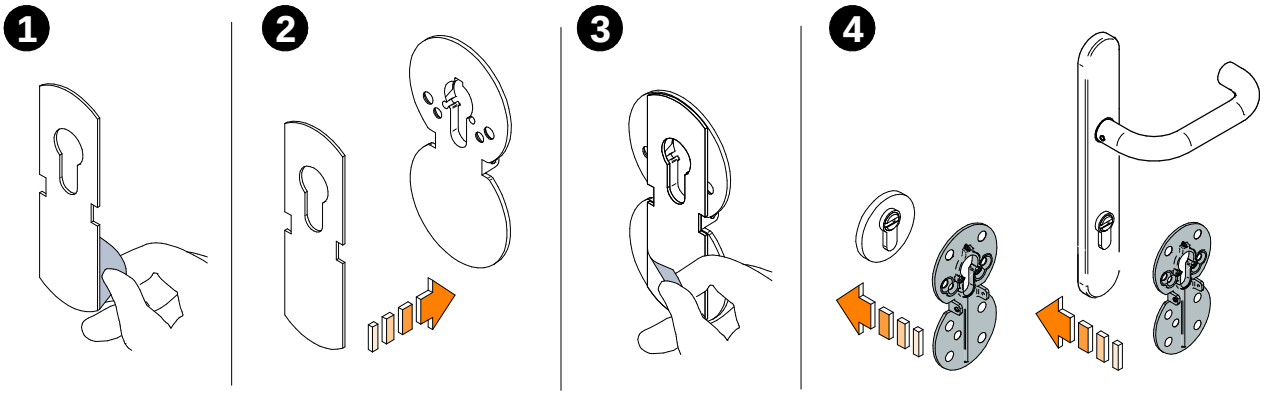

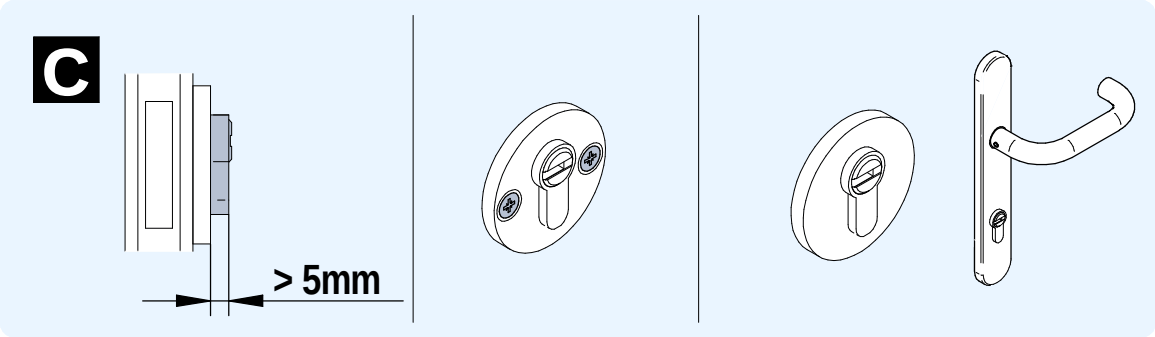


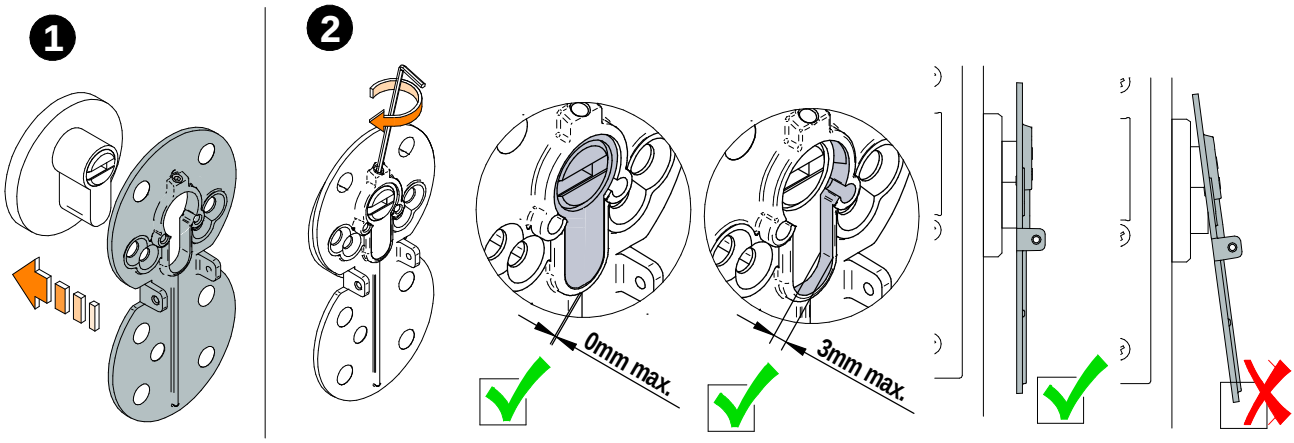


Fix the screw without excessive force, the cylinder could be damaged! | Schraube ohne übermäßige Krafteinwirkung anziehen, Zylinder könnte beschädigt werden!
¡Fijar el tornillo sin excesiva fuerza, el cilindro podría dañarse! | Fixer la vis sans force excessive, le cylindre pourrait être endommagé !

## Eng Installation  D Installation  E Instalación  F Installation

**Identify the type of cylinder ( A, B or C) and perform installation.**
Identifizieren Sie den Zylindertyp ( A, B oder C) und montieren Sie ihn.
Identificar el tipo de cilindro (A, B o C) y realizar la instalación.
Identifier le type de cylindre ( A, B ou C) et effectuer l'installation

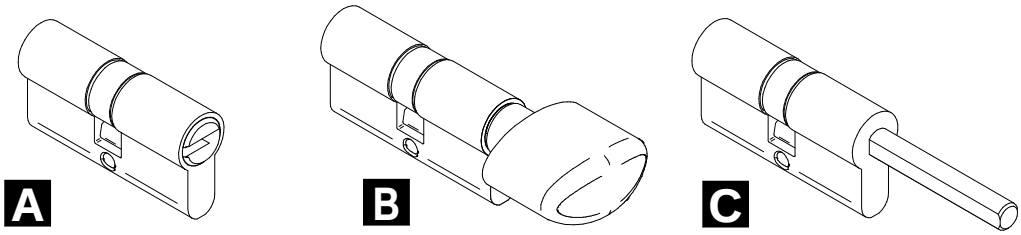


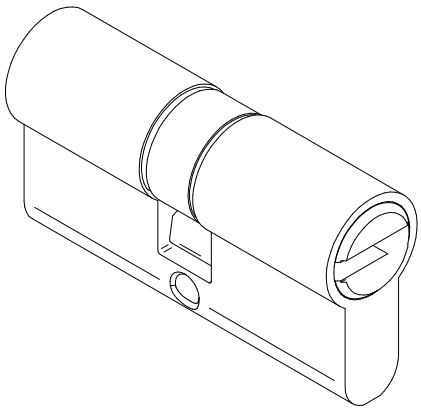

A

**1**

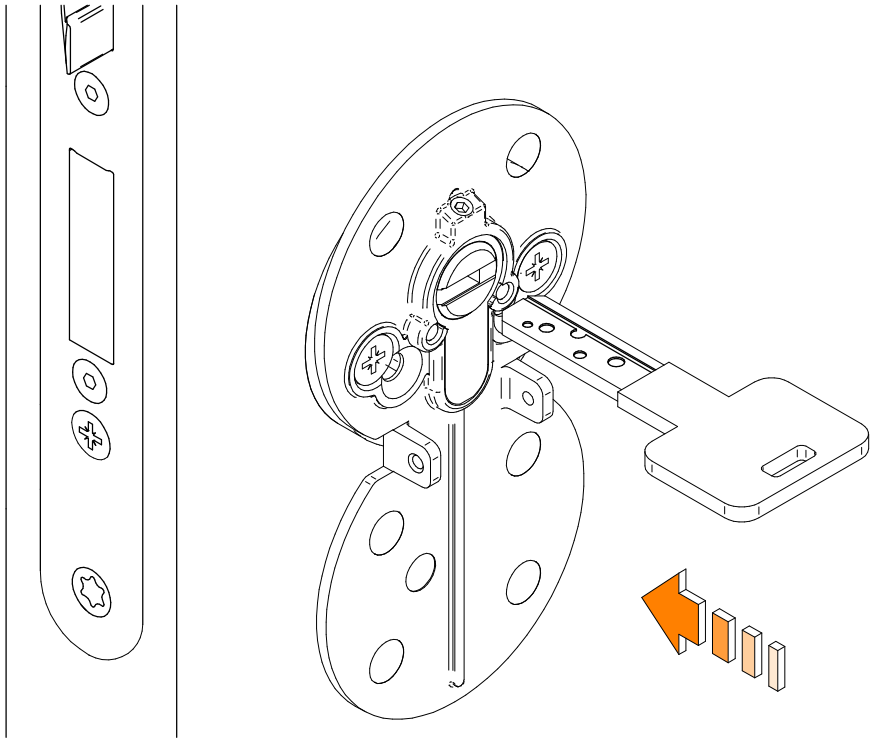

**2**

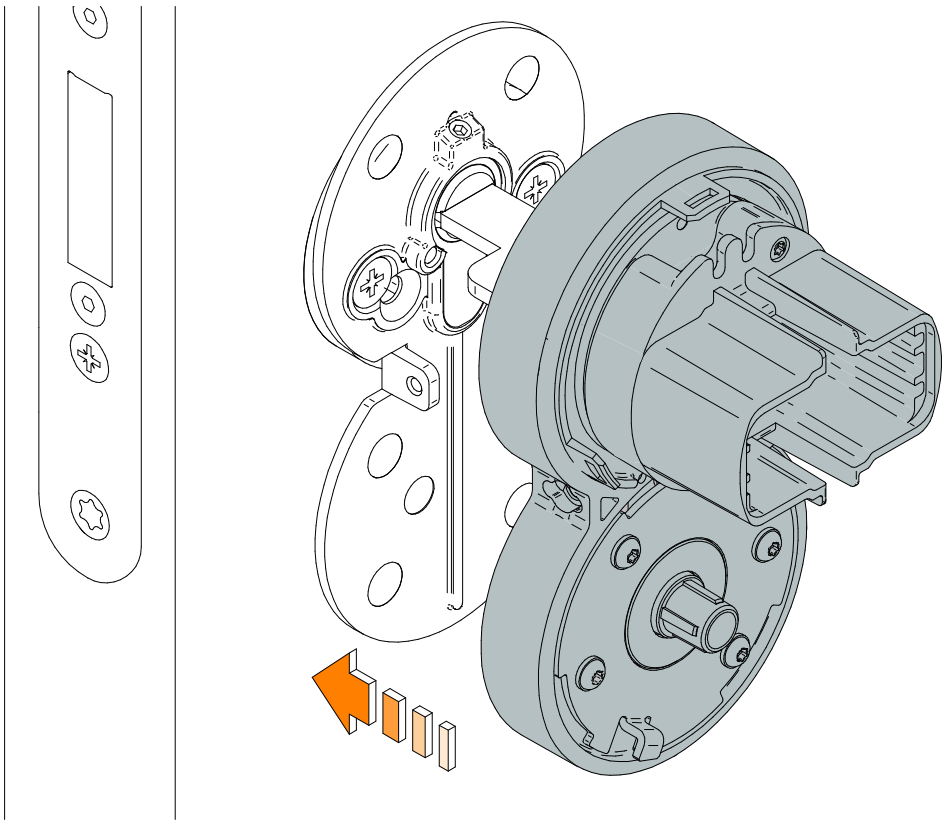

**3**

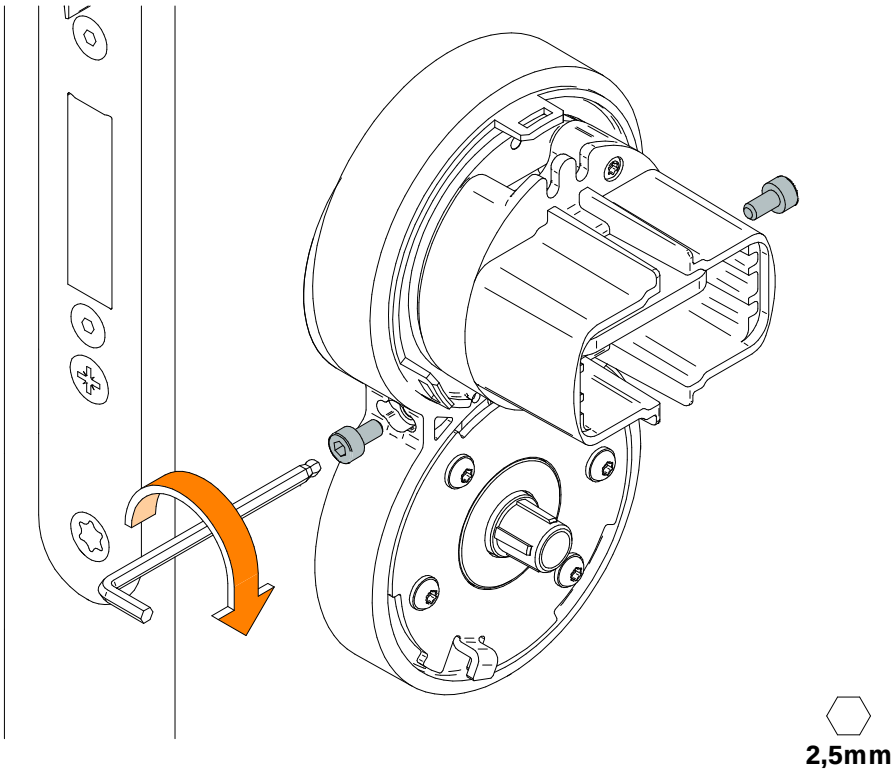


**4**

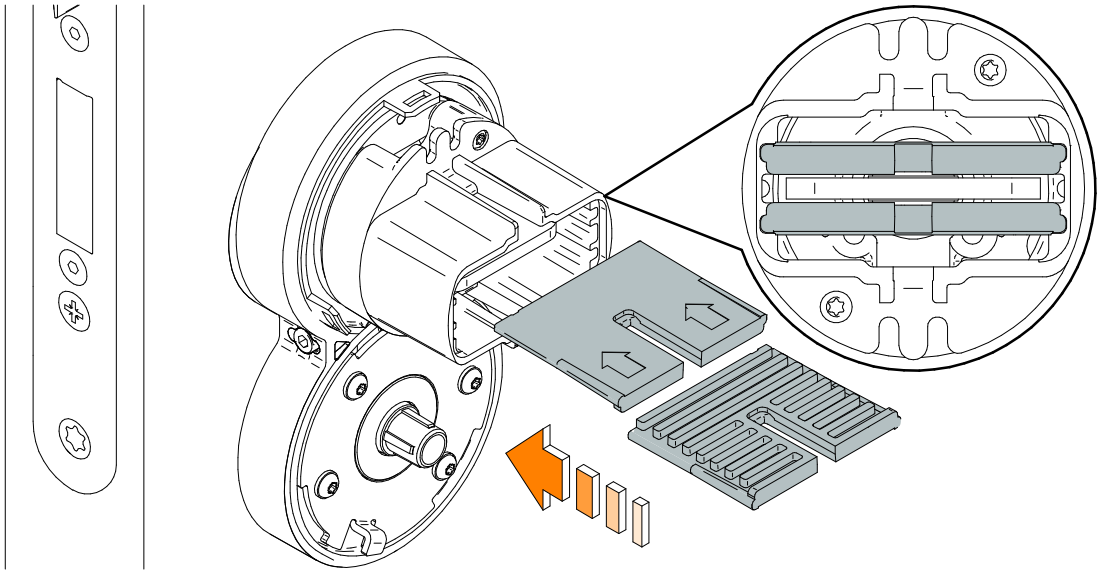

Eng **The key should be fitted (without pressure) between the adapters. Check key thickness and install the adapters as shown below.**

D Der Schlüssel sollte (ohne Druck) zwischen den Adaptern angebracht werden. Überprüfen Sie die Dicke der Schlüssel und installieren Sie die Adapter wie unten gezeigt.

E La llave ha de quedar ajustada (sin presión) entre los adaptadores. Comprobar el grosor de ésta e instalar los adaptadores según se muestra a continuación.

F La clé doit être installée (sans pression) entre les adaptateurs. Vérifier l'épaisseur de la clé et installer les adaptateurs comme indiqué ci-dessous.

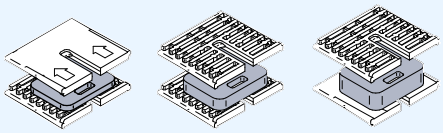

**5**

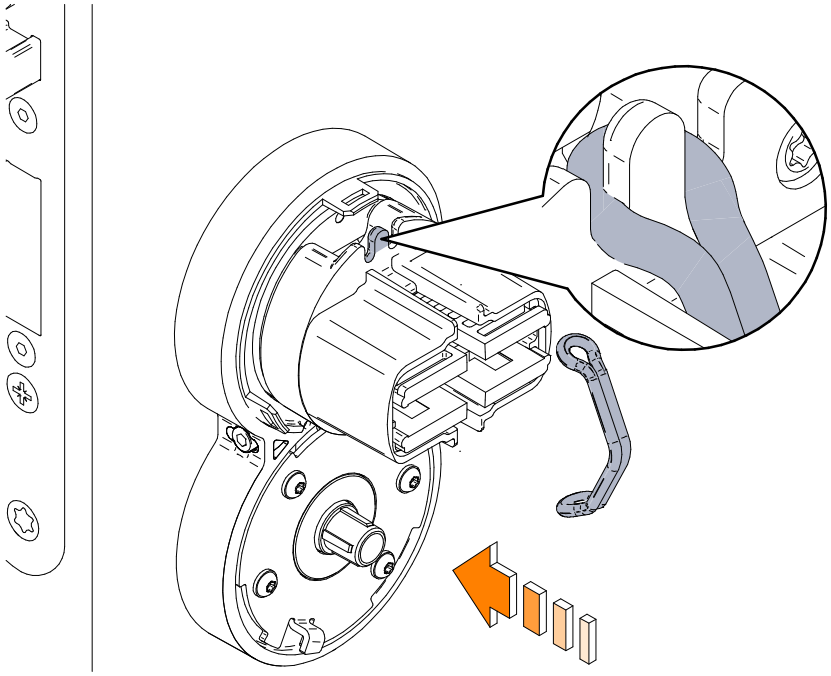

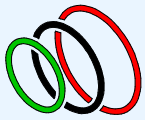

Eng **The key should be fitted (without pressure). Install the correct rubber band.**

D Der Schlüssel sollte (ohne Druck). Bringen Sie das richtige Gummiband an.

E La llave ha de quedar ajustada (sin presión). Instalar la goma adecuada.

F La clé doit être ajustée (sans pression). Installer l'élastique approprié.

## 6A

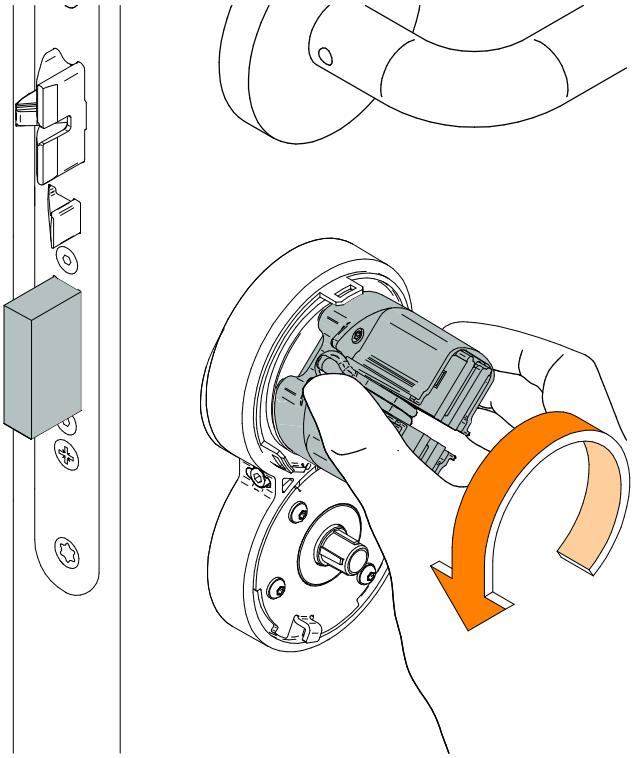

## 6B

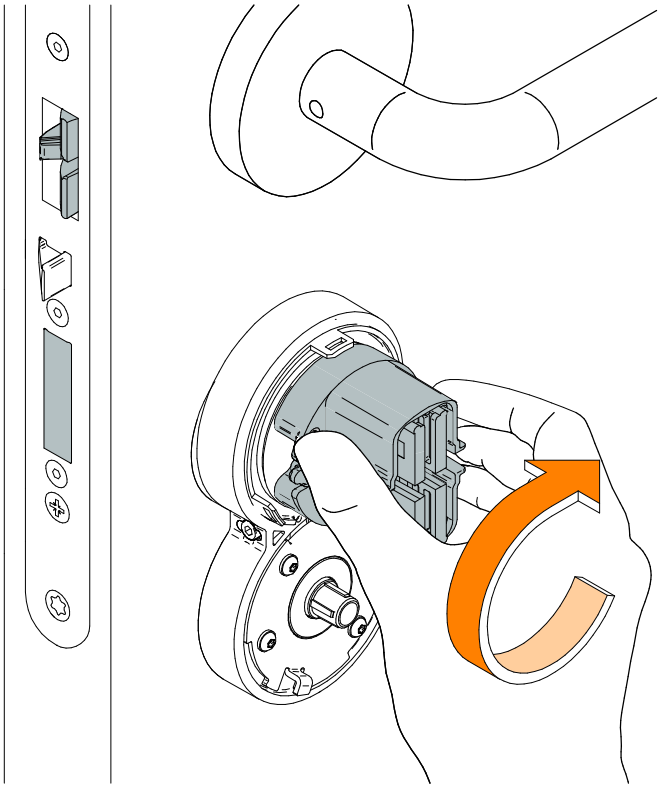

**7A**

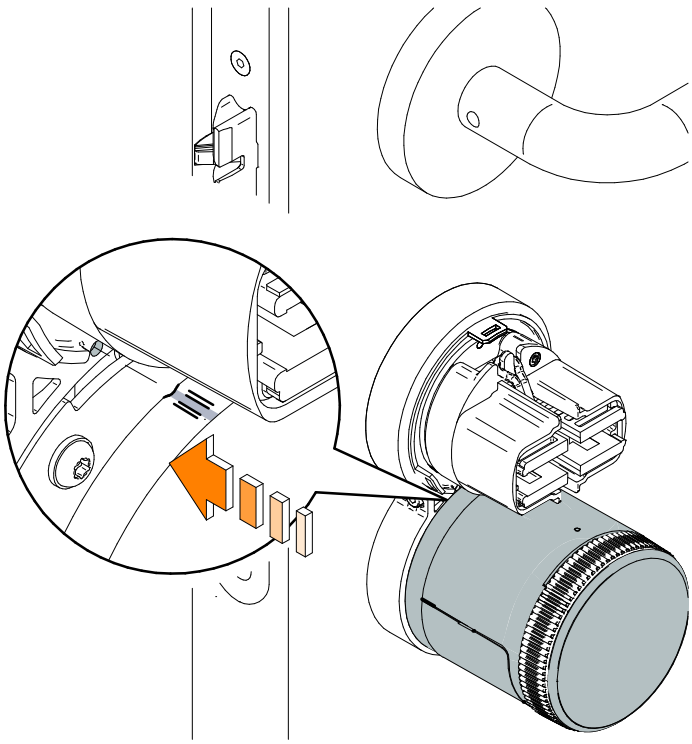

**7B**

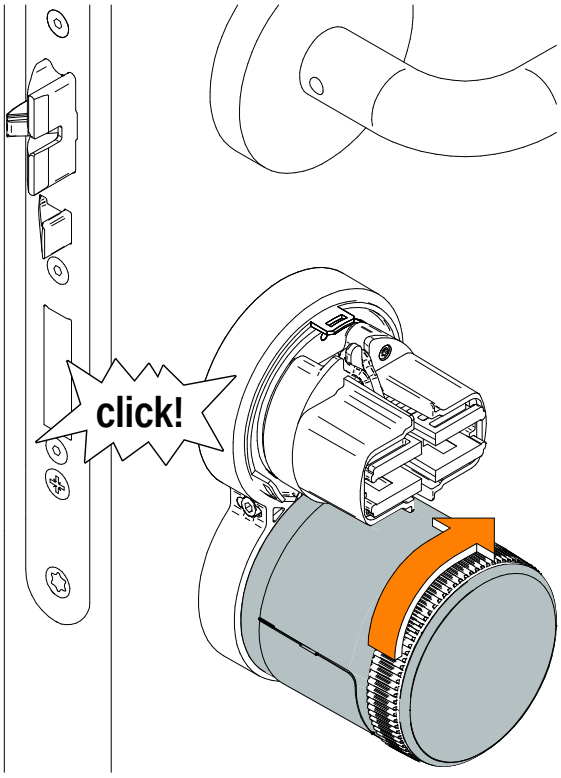

## 8A

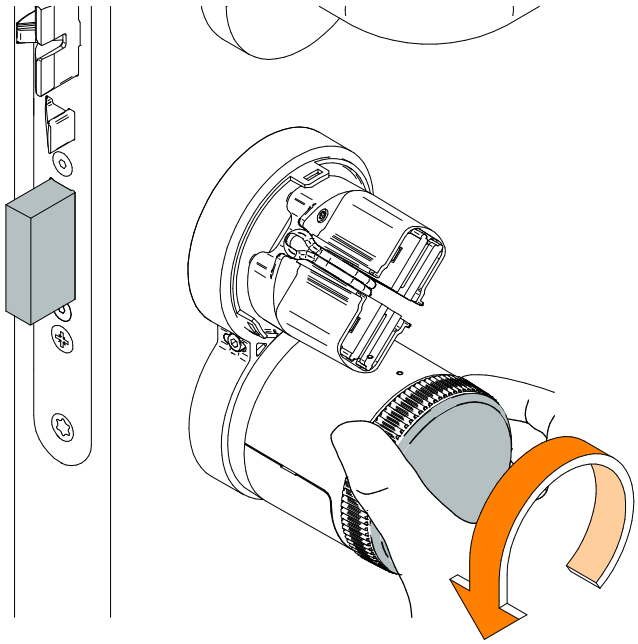

(Eng) **Check that when releasing the cylinder, the latch leaves effortlessly. If not, check the correctinstallation of steps 4 and 5.**

(D) Bitte prüfen Sie ob sich der Riegel mühelos bewegen lässt. Wenn nicht bitte korrekte Ausführung der Installationsschritte 4 & 5 prüfen.

(E) Comprobar que al soltar el botón de Danalock, el picaporte sale sin esfuerzo. En caso de no ser así, comprobar la correcta instalación de los pasos 4 y 5.

(F) Vérifier qu'en relâchant le cylindre, le pêne sorte sans effort. Si ce n'est pas le cas, vérifier l'installation correcte des étapes 4 et 5.

## 8B

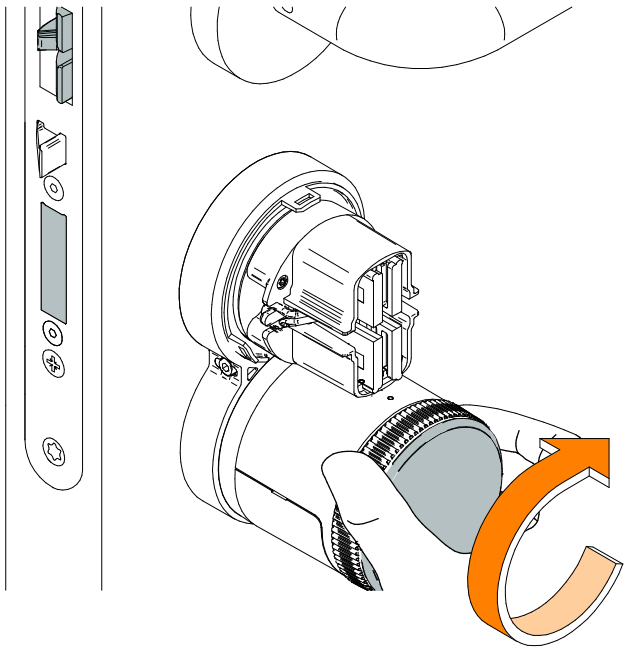

(Eng) **Check that when releasing the cylinder, the latch leaves effortlessly. If not, check the correctinstallation of steps 4 and 5.**

(D) Bitte prüfen Sie ob sich der Riegel mühelos bewegen lässt. Wenn nicht bitte korrekte Ausführung der Installationsschritte 4 & 5 prüfen.

(E) Comprobar que al soltar el botón de Danalock, el picaporte sale sin esfuerzo. En caso de no ser así, comprobar la correcta instalación de los pasos 4 y 5.

(F) Vérifier qu'en relâchant le cylindre, le pêne sorte sans effort. Si ce n'est pas le cas, vérifier l'installation correcte des étapes 4 et 5.

**9**

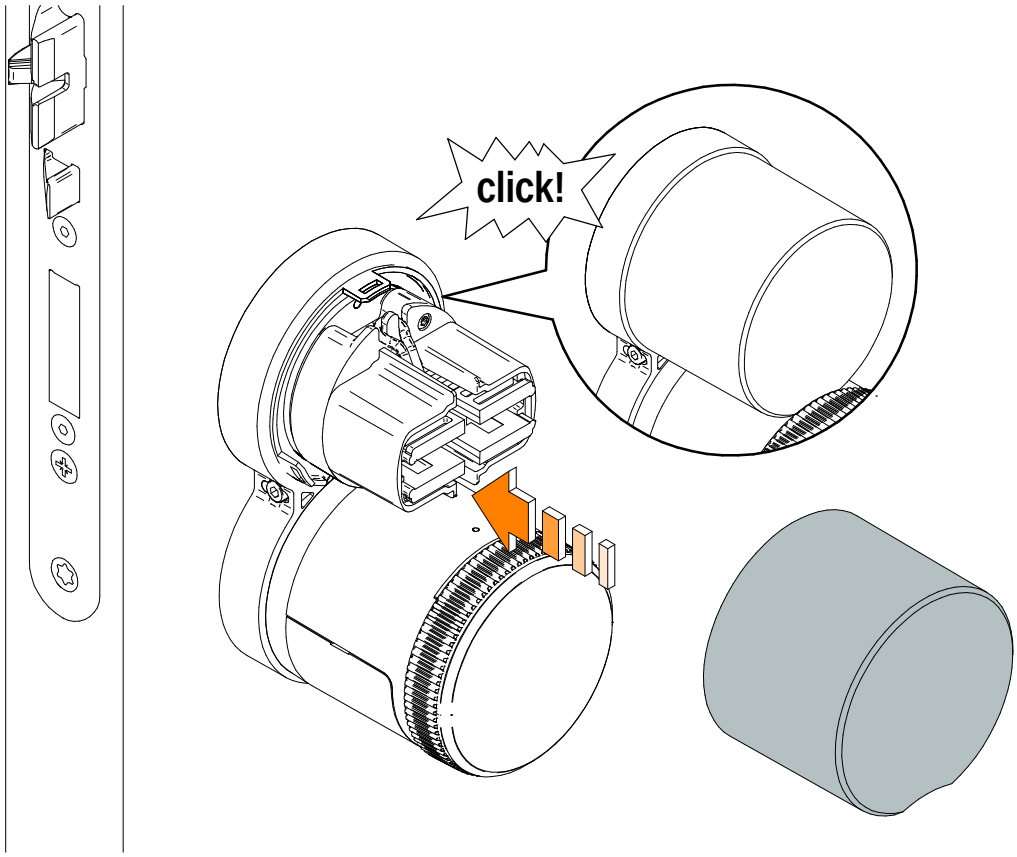

Eng **Installation** D **Installation** E **Instalación** F **Installation**

**Identify the type of cylinder ( A, B or C) and perform installation.**
Identifizieren Sie den Zylindertyp ( A, B oder C) und montieren Sie ihn.
Identificar el tipo de cilindro (A, B o C) y realizar la instalación.
Identifier le type de cylindre ( A, B ou C) et effectuer l'installation

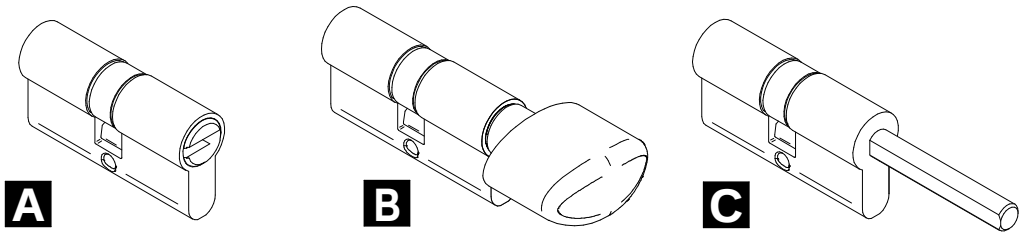


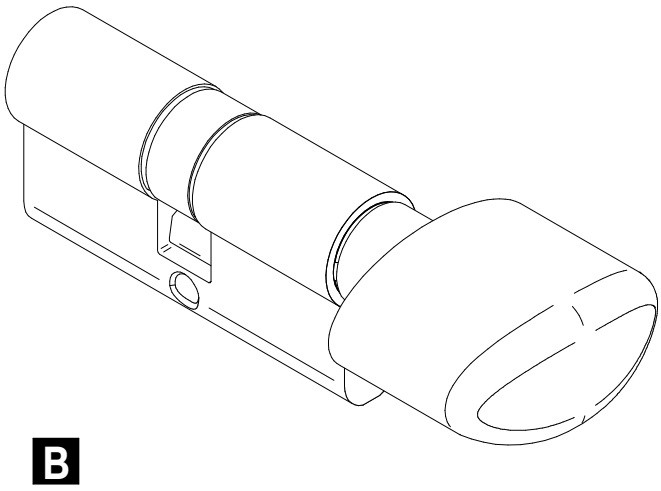

**1**

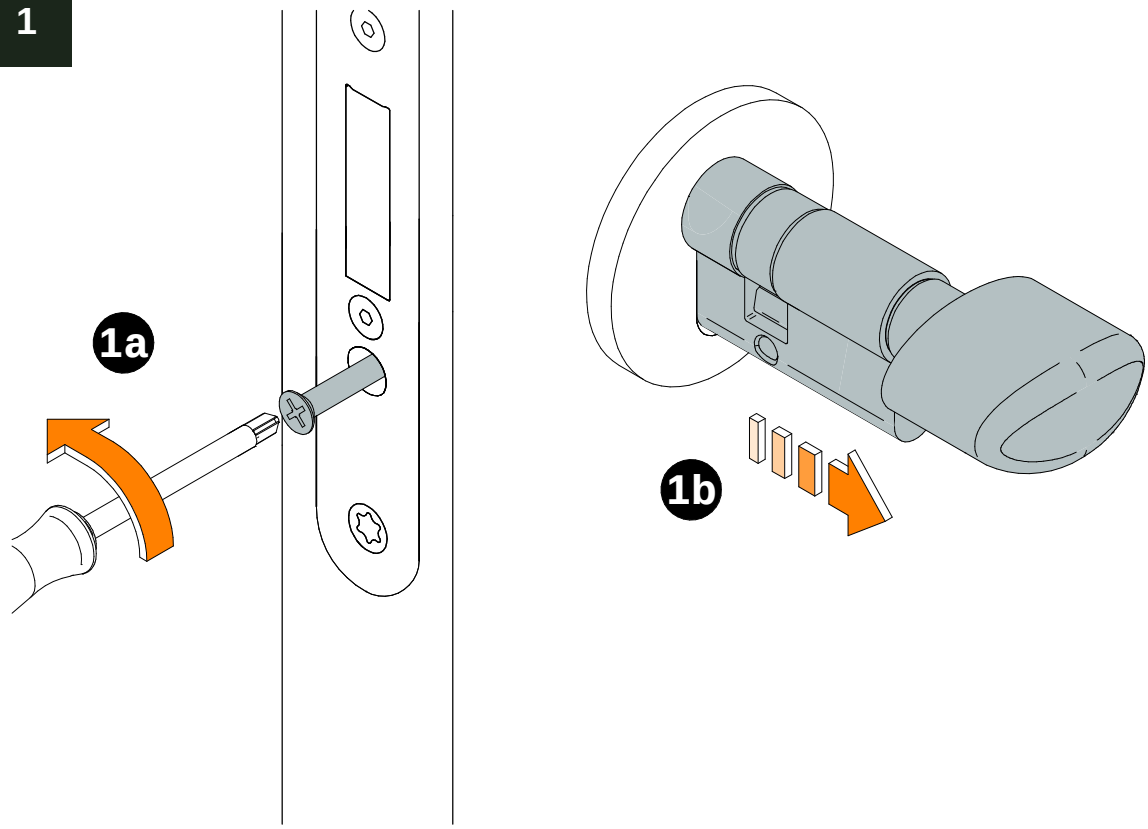


**2**

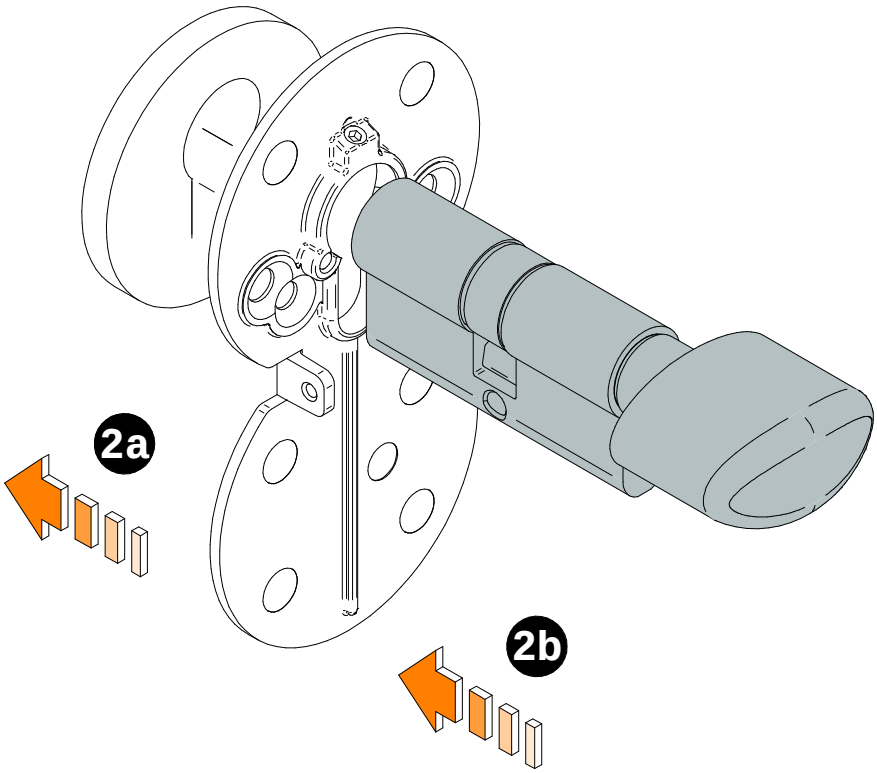

**3**

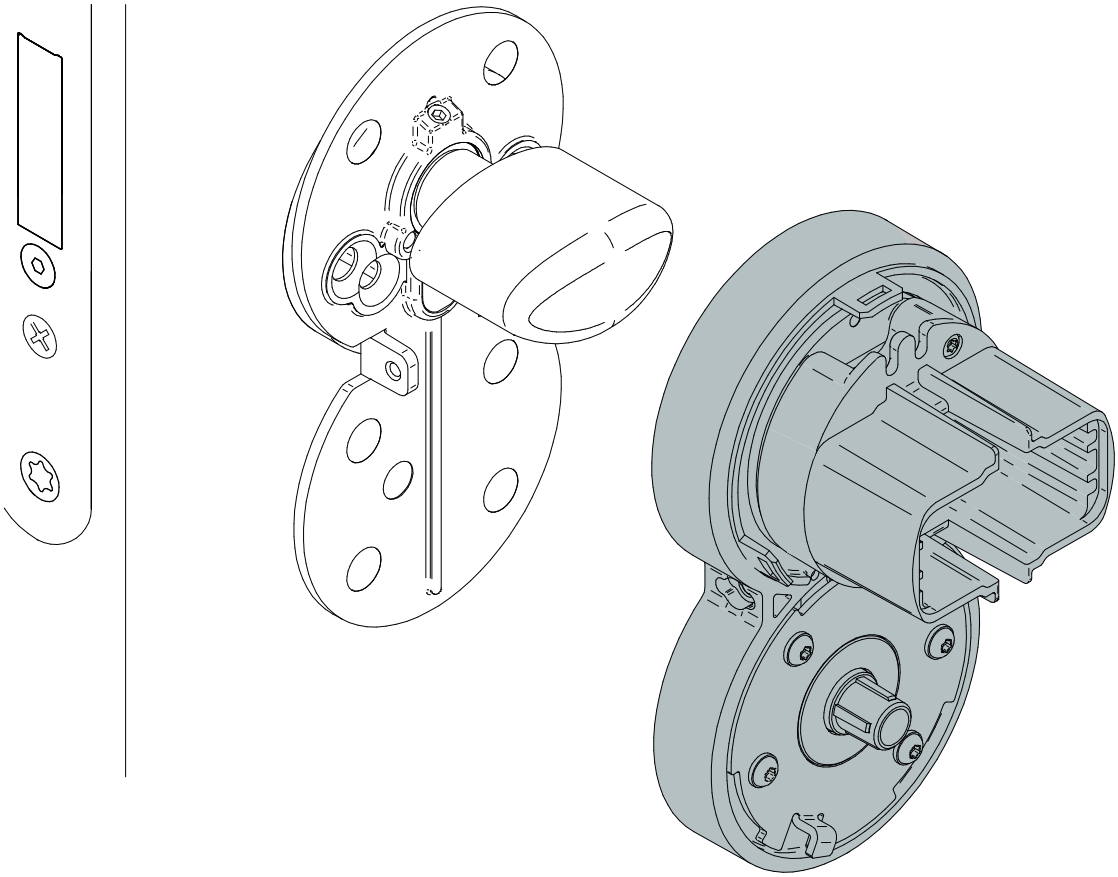

**4**

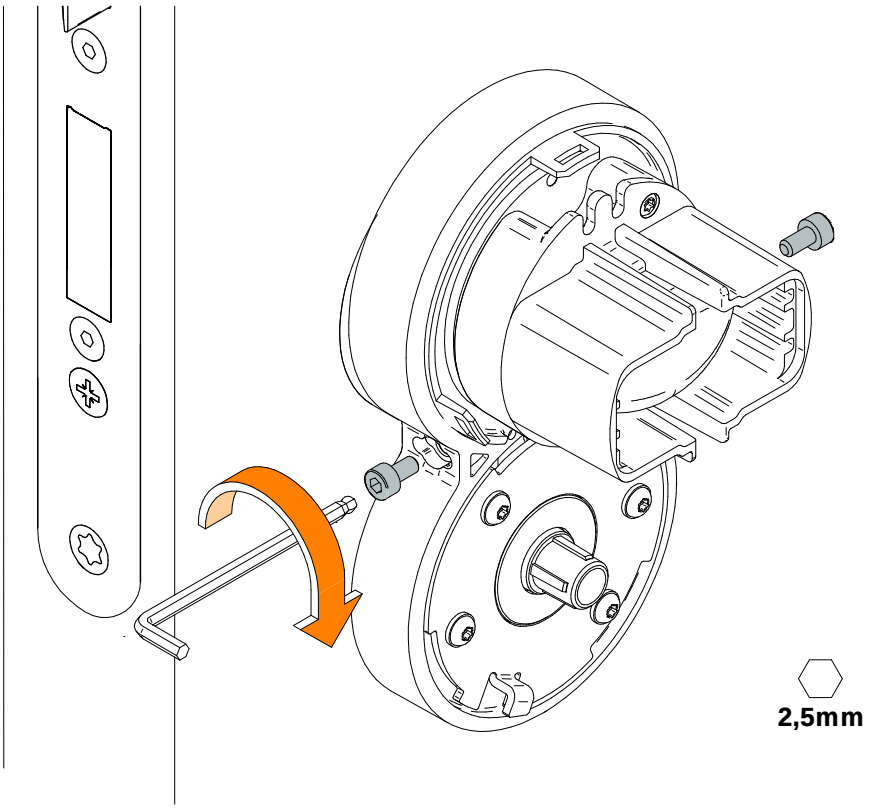

## 5A

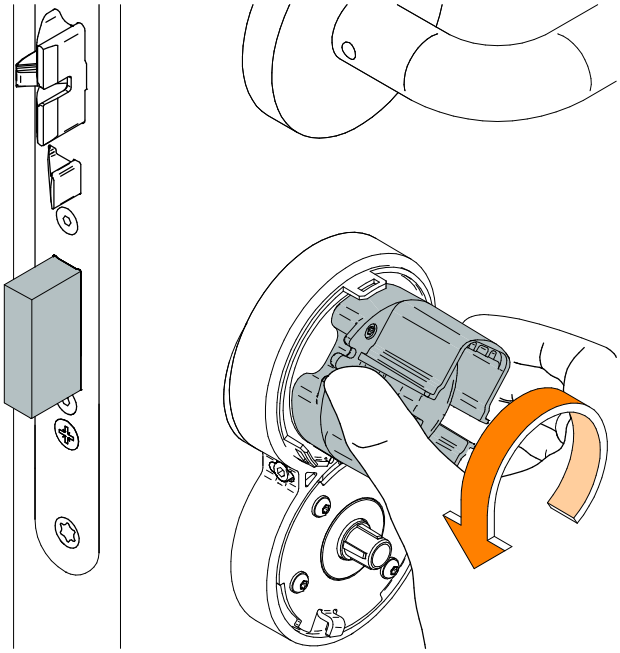

## 5B

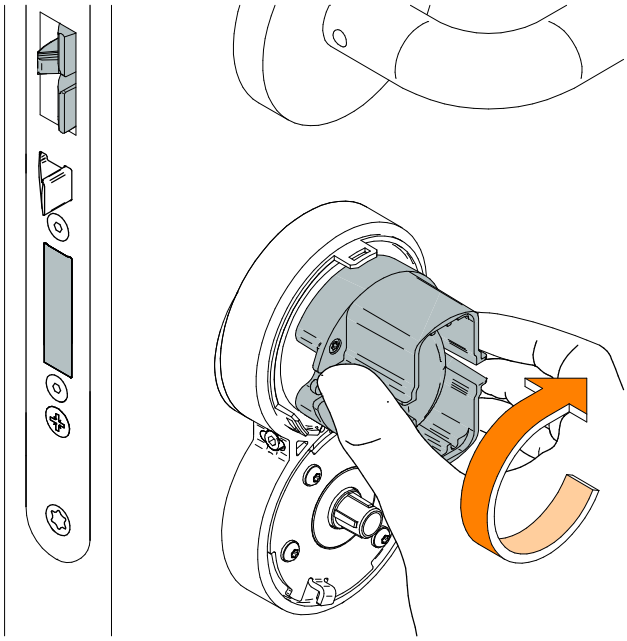

## 6A

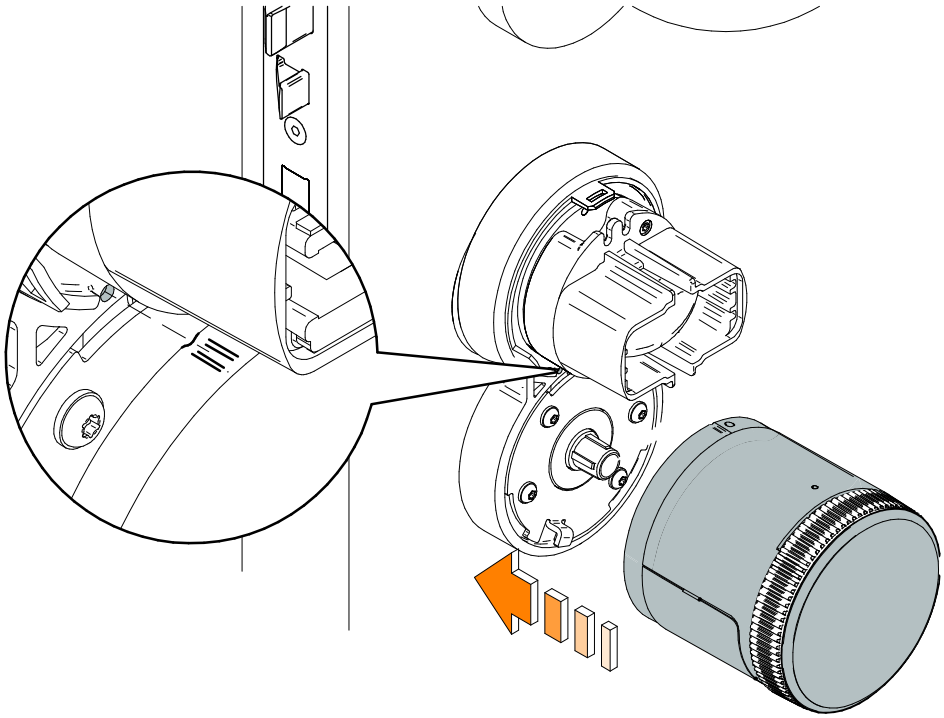

## 6B

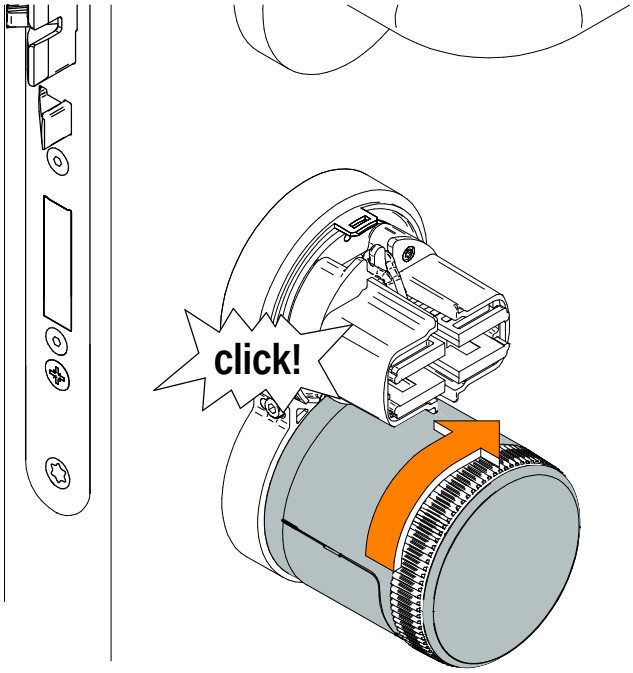

## 7A

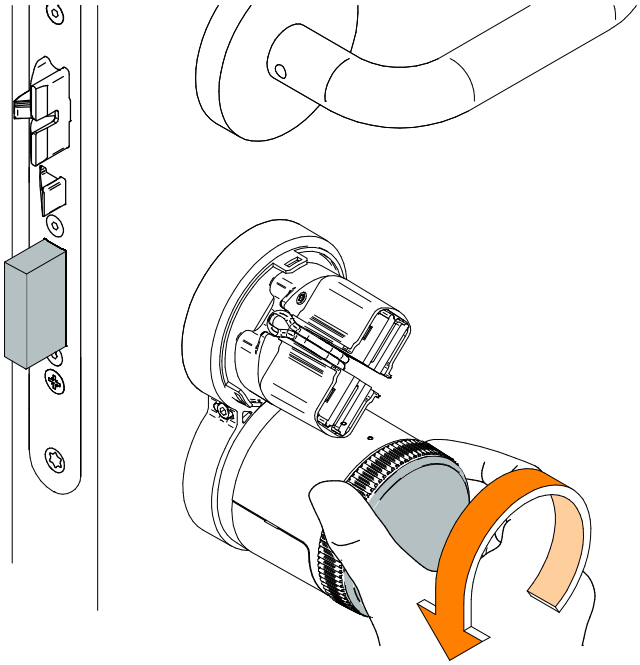

**Check that when releasing the cylinder, the latch leaves effortlessly. If not, check the correctinstallation of steps 4 and 5.**
Bitte prüfen Sie ob sich der Riegel mühelos bewegen lässt. Wenn nicht bitte korrekte Ausführung der Installationsschritte 4 & 5 prüfen.
Comprobar que al soltar el botón de Danalock, el picaporte sale sin esfuerzo. En caso de no ser así, comprobar la correcta instalación de los pasos 4 y 5.
Vérifier qu'en relâchant le cylindre, le pêne sorte sans effort. Si ce n'est pas le cas, vérifier l'installation correcte des étapes 4 et 5.

## 7B

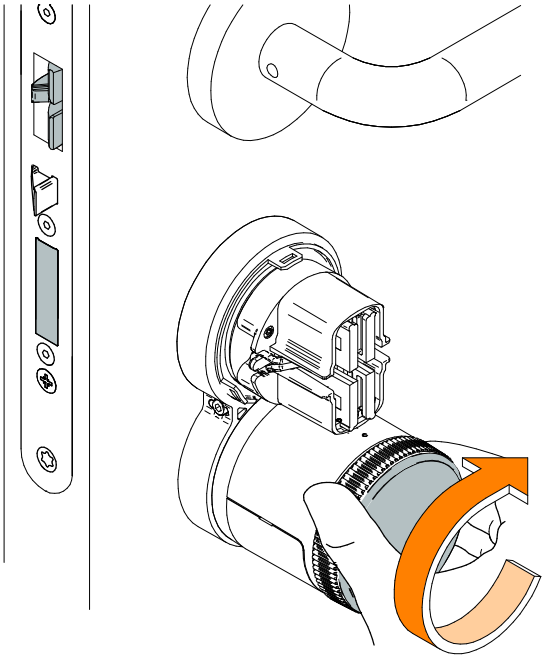

**Check that when releasing the cylinder, the latch leaves effortlessly. If not, check the correctinstallation of steps 4 and 5.**
Bitte prüfen Sie ob sich der Riegel mühelos bewegen lässt. Wenn nicht bitte korrekte Ausführung der Installationsschritte 4 & 5 prüfen.
Comprobar que al soltar el botón de Danalock, el picaporte sale sin esfuerzo. En caso de no ser así, comprobar la correcta instalación de los pasos 4 y 5.
Vérifier qu'en relâchant le cylindre, le pêne sorte sans effort. Si ce n'est pas le cas, vérifier l'installation correcte des étapes 4 et 5.

**8**

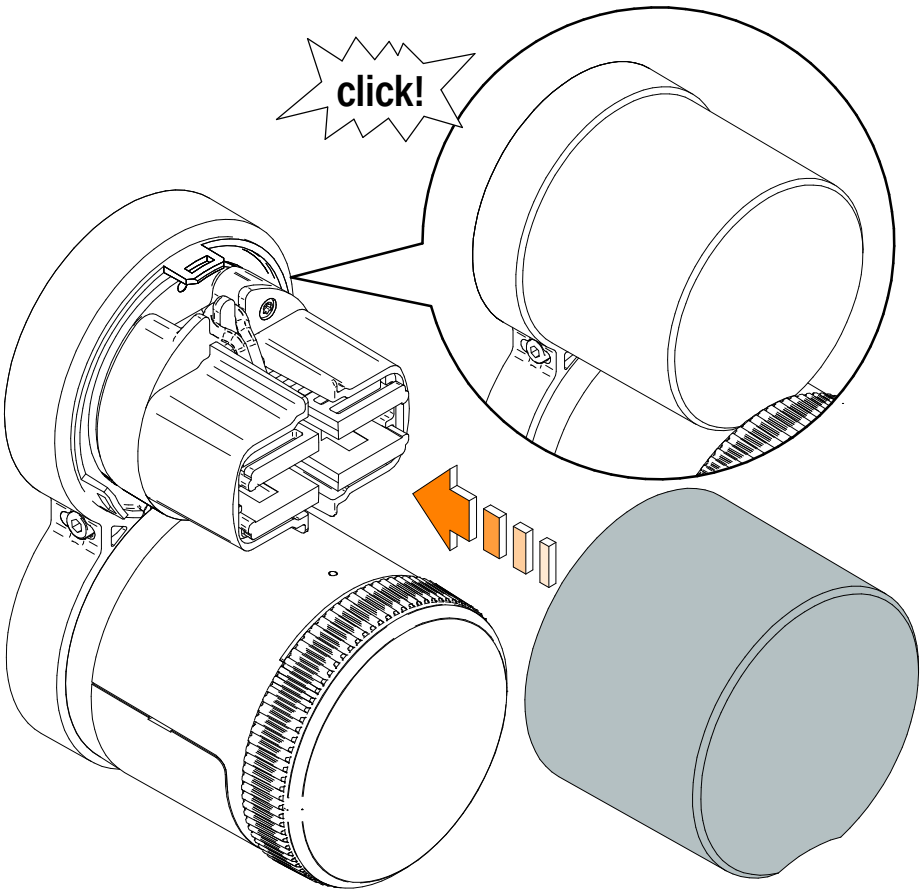

Eng **Installation** D **Installation** E **Instalación** F **Installation**

**Identify the type of cylinder ( A, B or C) and perform installation.**
Identifizieren Sie den Zylindertyp ( A, B oder C) und montieren Sie ihn.
Identificar el tipo de cilindro (A, B o C) y realizar la instalación.
Identifier le type de cylindre ( A, B ou C) et effectuer l'installation

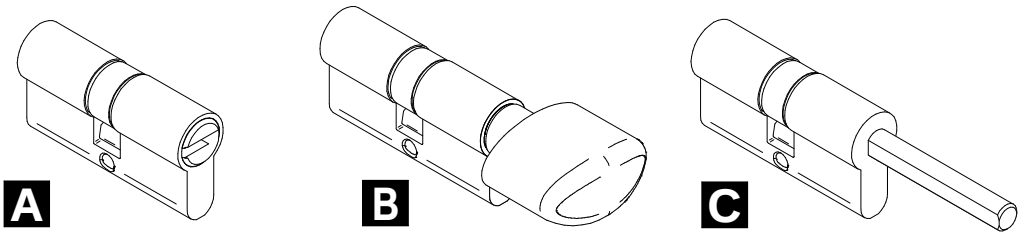


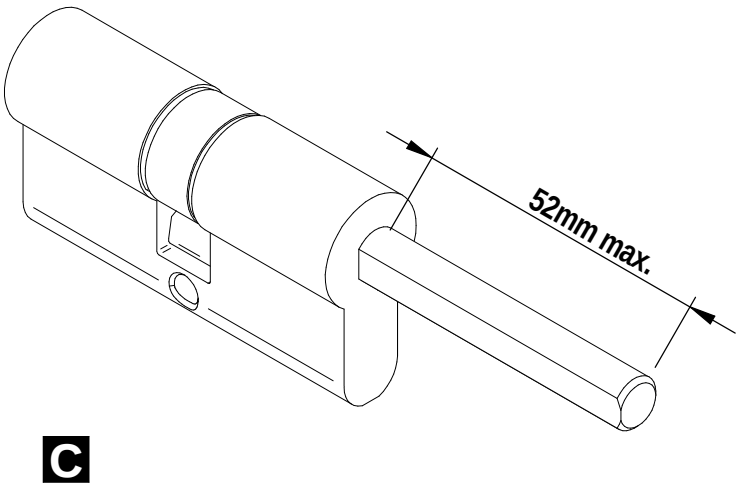

**1**

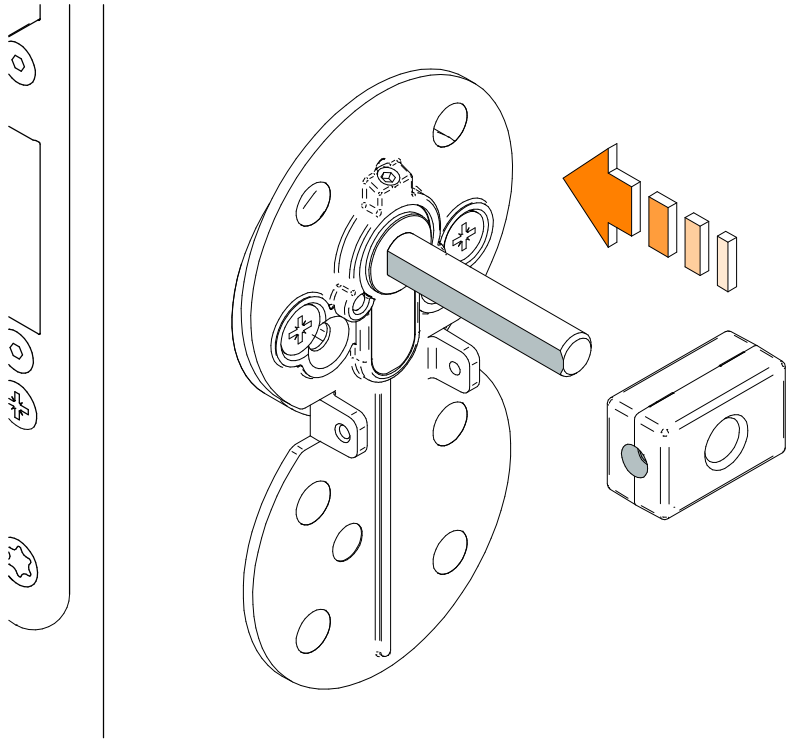

**2**

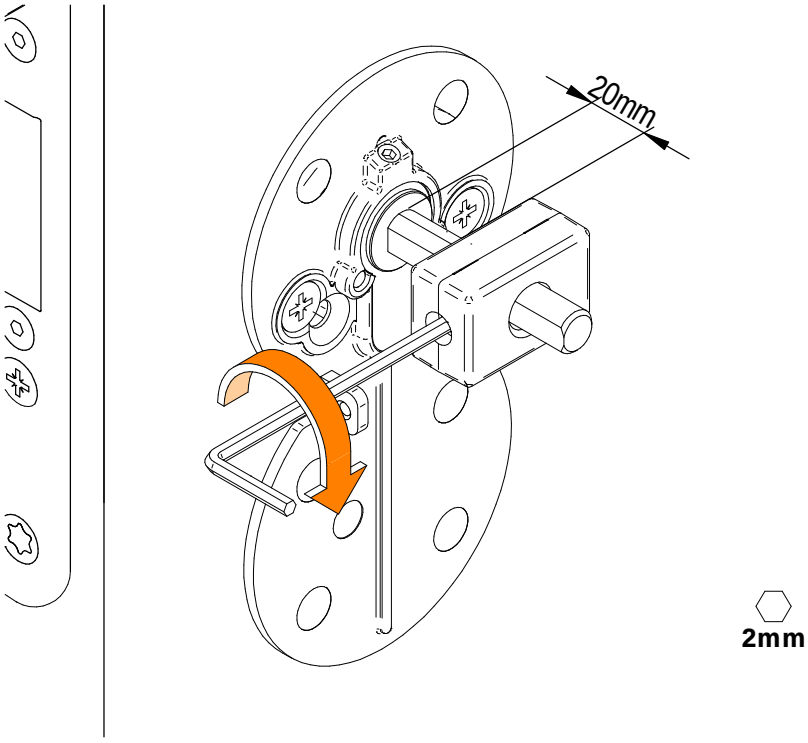

**3**

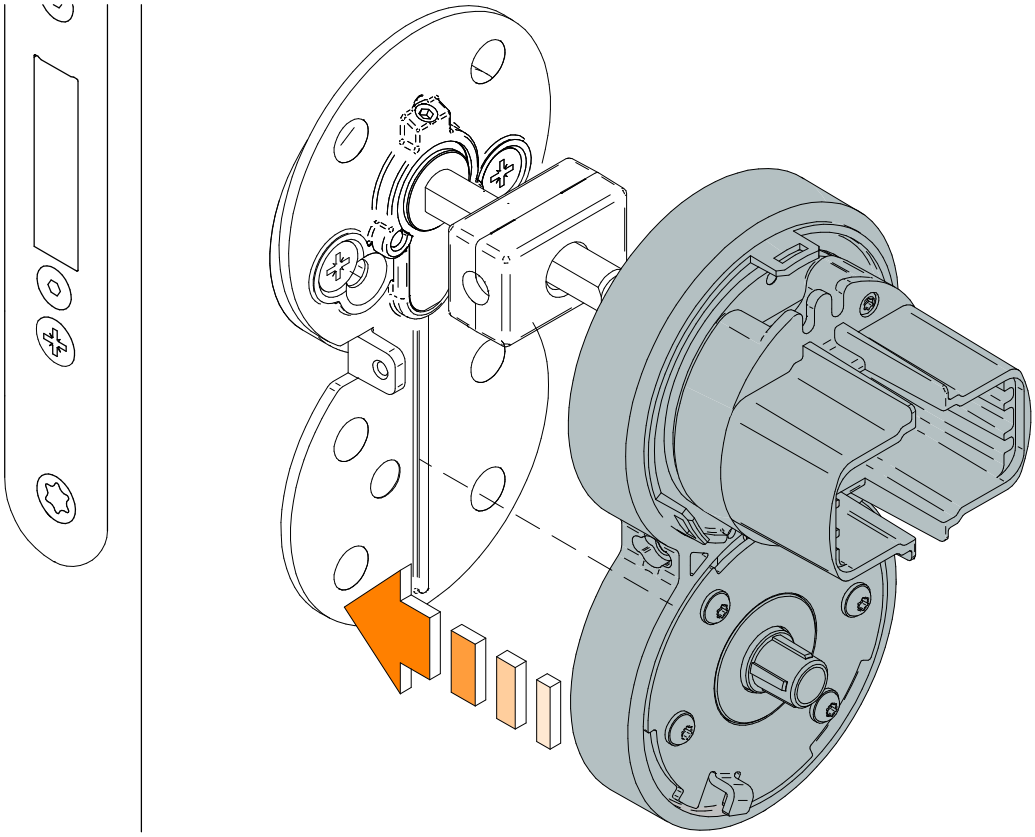

**4**

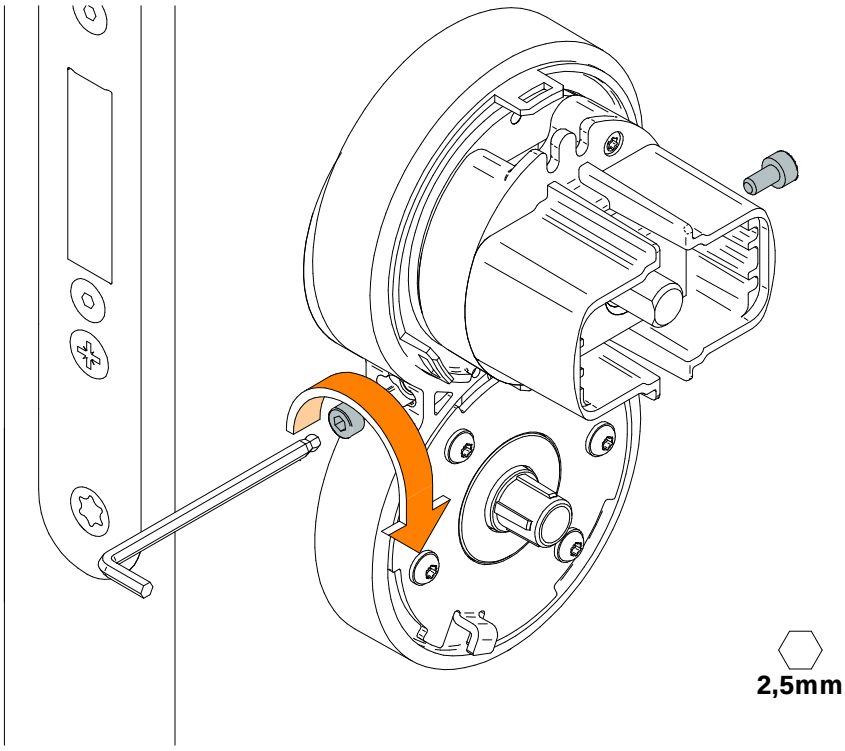

**5**

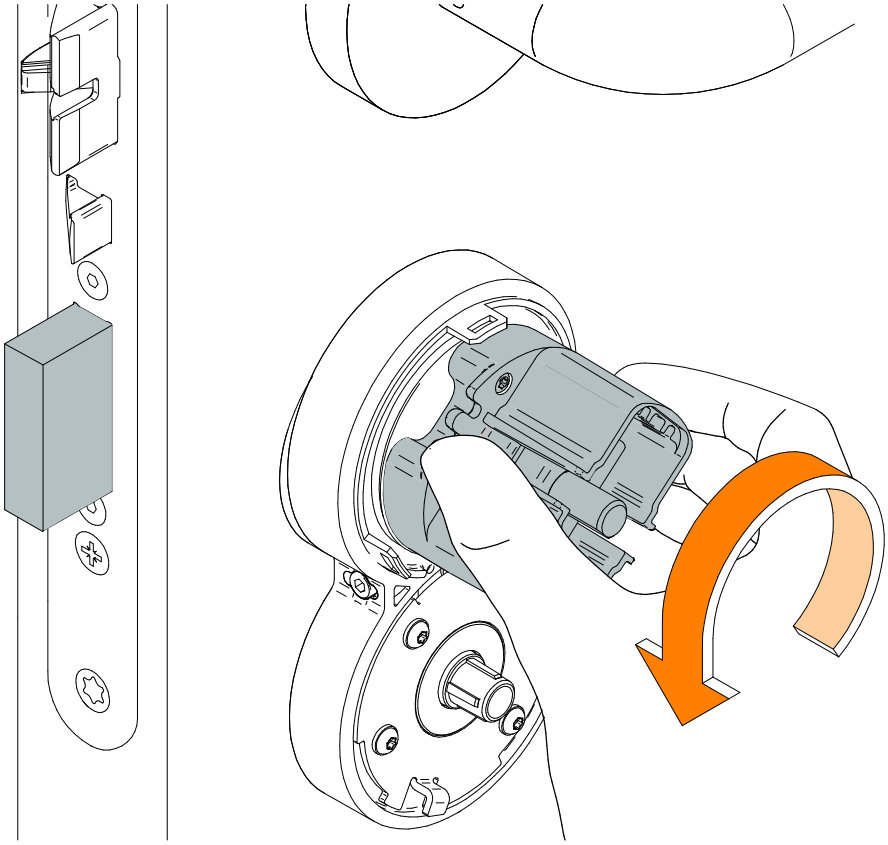

**6**

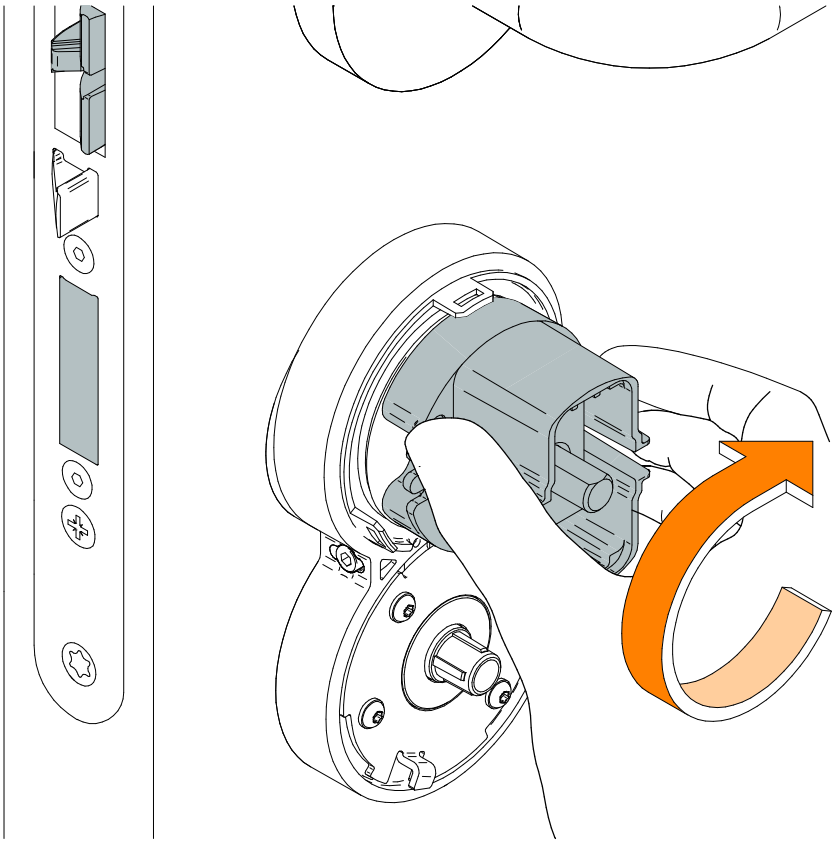

## 7A

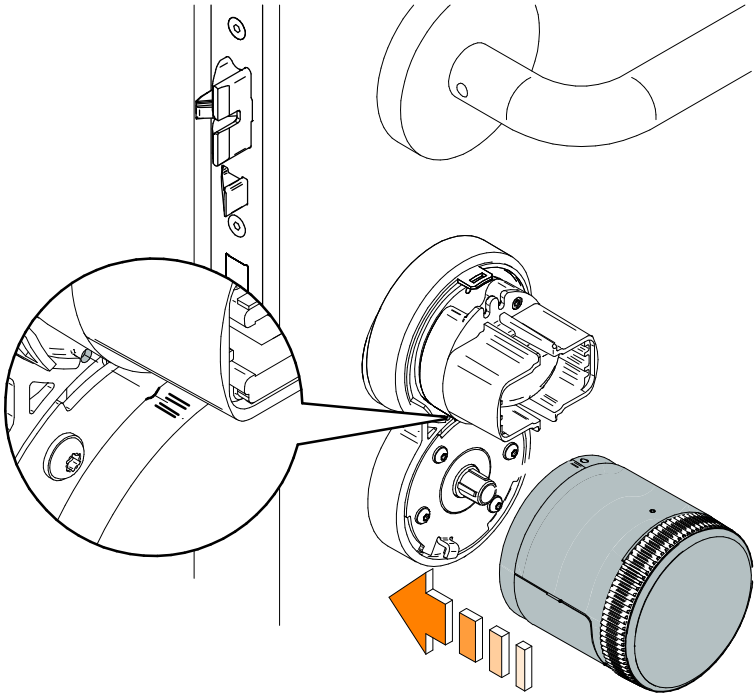

## 7B

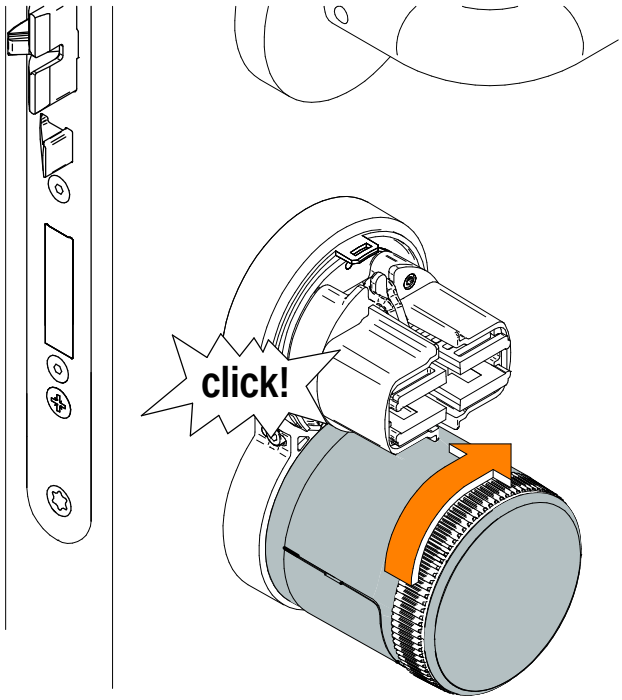

## 8A

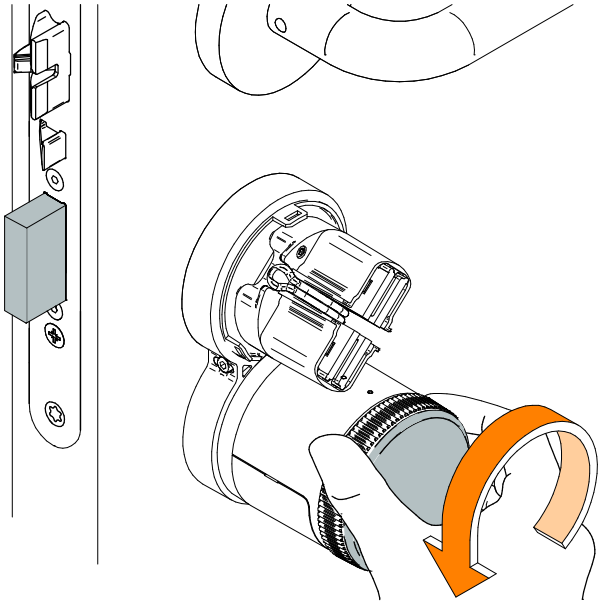

**Check that when releasing the cylinder, the latch leaves effortlessly. If not, check the correctinstallation of steps 4 and 5.**
Bitte prüfen Sie ob sich der Riegel mühelos bewegen lässt. Wenn nicht bitte korrekte Ausführung der Installationsschritte 4 & 5 prüfen.
Comprobar que al soltar el botón de Danalock, el picaporte sale sin esfuerzo. En caso de no ser así, comprobar la correcta instalación de los pasos 4 y 5.
Vérifier qu'en relâchant le cylindre, le pêne sorte sans effort. Si ce n'est pas le cas, vérifier l'installation correcte des étapes 4 et 5.

## 8B

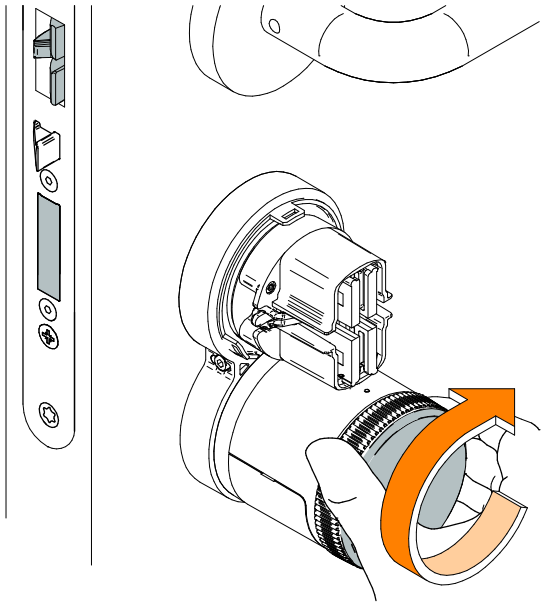

**Check that when releasing the cylinder, the latch leaves effortlessly. If not, check the correctinstallation of steps 4 and 5.**
Bitte prüfen Sie ob sich der Riegel mühelos bewegen lässt. Wenn nicht bitte korrekte Ausführung der Installationsschritte 4 & 5 prüfen.
Comprobar que al soltar el botón de Danalock, el picaporte sale sin esfuerzo. En caso de no ser así, comprobar la correcta instalación de los pasos 4 y 5.
Vérifier qu'en relâchant le cylindre, le pêne sorte sans effort. Si ce n'est pas le cas, vérifier l'installation correcte des étapes 4 et 5.

**9**

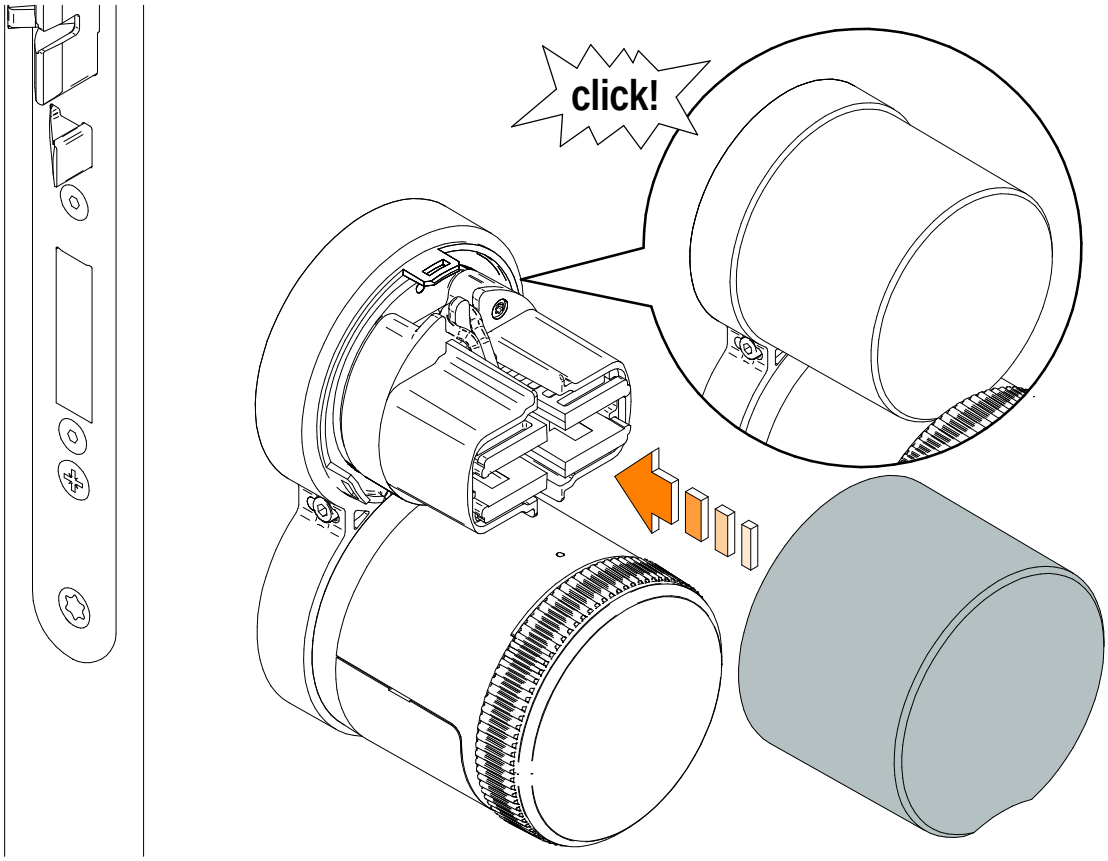

Eng How to uninstall the Danalock | D Wie das Danalock demontiert wird | E Cómo desinstalar Danalock | F Comment désinstaller le Danalock

**1**

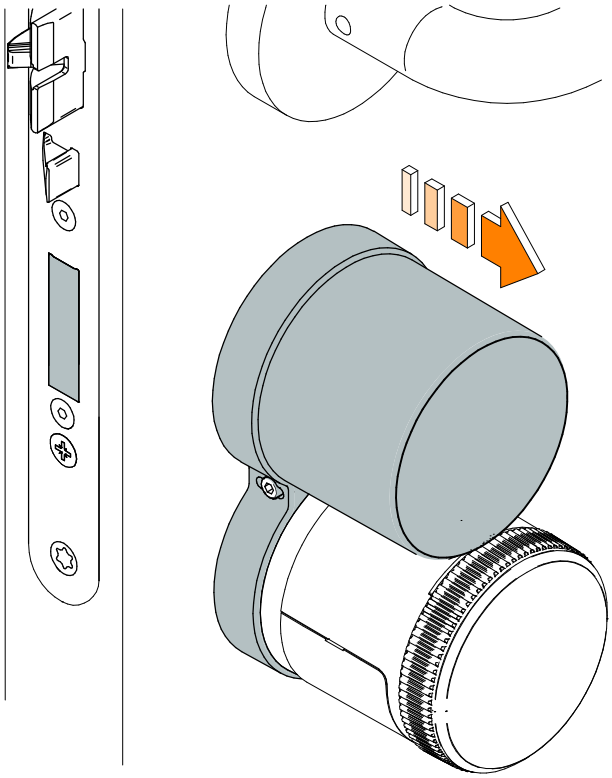

**2**

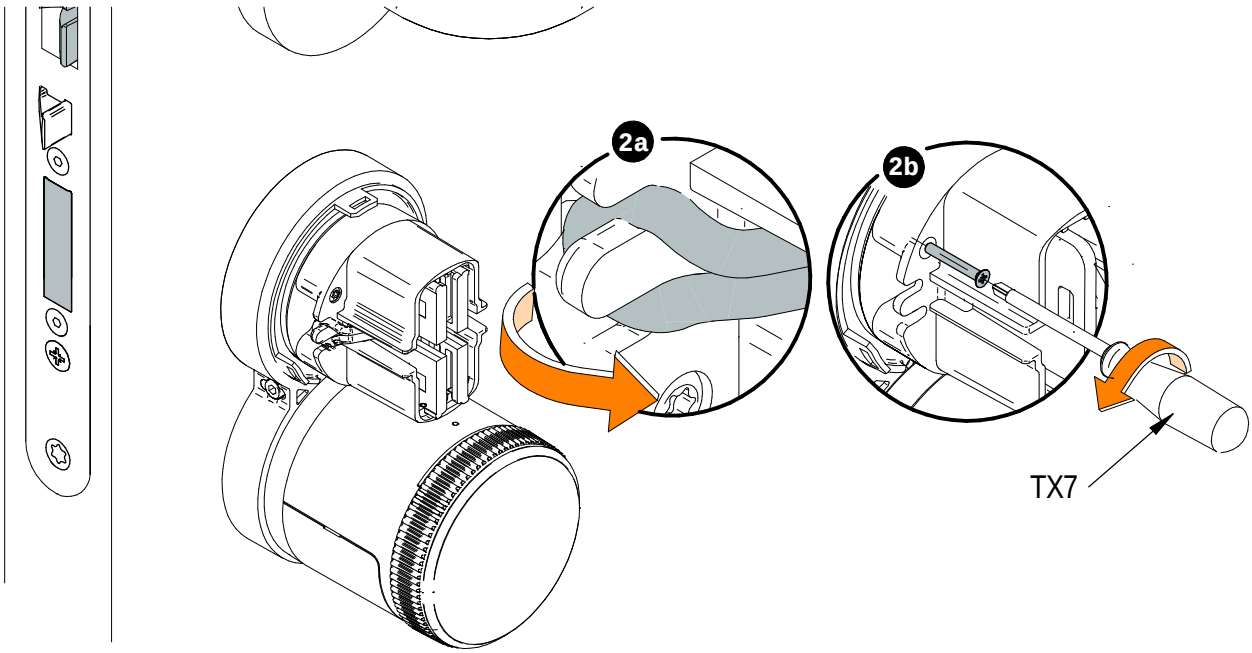

**3**

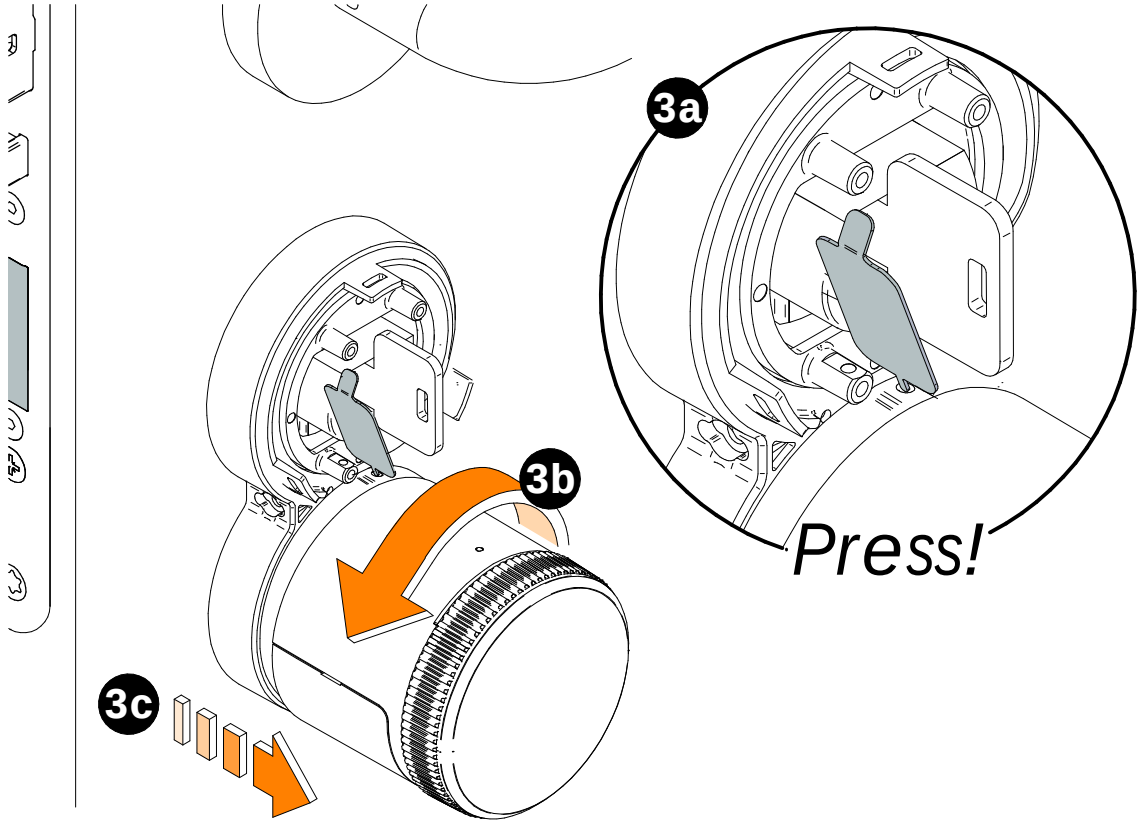


**Eng Warning! D Warnung! E ¡Atención! F Attention!**

**Semi-automatic calibration is recommended.**
*Halbautomatische Kalibrierung wird empfohlen.*
Se recomienda calibración semiautomática.
*Un calibrage semi-automatique est recommandé.*